SILIA

Set de duș cu montare îngropată, cu pălărie de duș

Codul produsului: NQS_N9YK
EAN: 5907650819189
Culoarea: nero
Garanție [ani]: 7

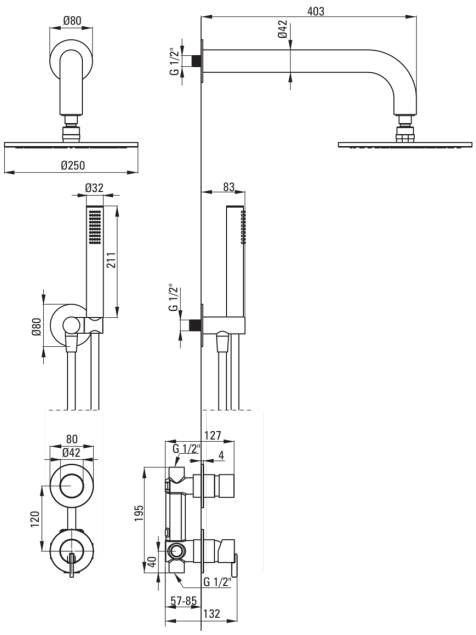

Baterie

Tipul bateriei	un mâner, baterie
Metoda de instalare	îngropat
Grupa acustică [db]	I (x ≤ 20)

Pipe

Tipul pipei	fix
Raza de acțiune a pipei dușului/căzii [mm]	382

Cap de duș

Formă	rotund
Material	alamă
Diametru [mm]	250
Anti-calc	Da
Număr de funcții	1

Dușuri de mână

Număr de funcții	1
Anti-calc	Da
Tipul de jet	ploaie
Caracteristici suplimentare	cool-out

Furtunuri

Lungimea [mm]	1500
Tipul împletiturii	nu este cazul
Material împletitură	PVC
Anti-twist	1

Racord rectangular

Finisaj	nero
Tipul racordului	pentru furtunuri cu suport pentru dușul de mână
Formă	rotund
Material	oțel 304, alamă
Filet de conexiune	Da
Montare îngropată	Da

Caracteristici:

- Finisaj Nero inovativ, rezistent și ușor de întreținut
- Instalarea încastrată la nivel îi oferă băii un aspect estetic.
- Corpul bateriei este fabricat din alamă de cea mai bună calitate.
- Unghiul reglabil pentru para de duș
- Sistem anticalcar care facilitează indepartarea depunerilor de calcar
- Pară de duș anti calcar
- Sistem Anti-twist care împiedică răsucirea furtunului
- Capetele furtunurilor făcute din alamă rezistentă
- Setul include un orificiu pentru limitarea debitului de apă
- Agent de curățare special, sigur pentru suprafețele curățate
- Doar cele mai bune materiale, a căror calitate a fost certificată prin teste de laborator
- Duș de mână Cool-out