SILIA

Set doccia a scomparsa, con soffione doccia

Codice prodotto: NQS_N9YK
EAN: 5907650819189
Colore: nero
Garanzia [anni]: 7

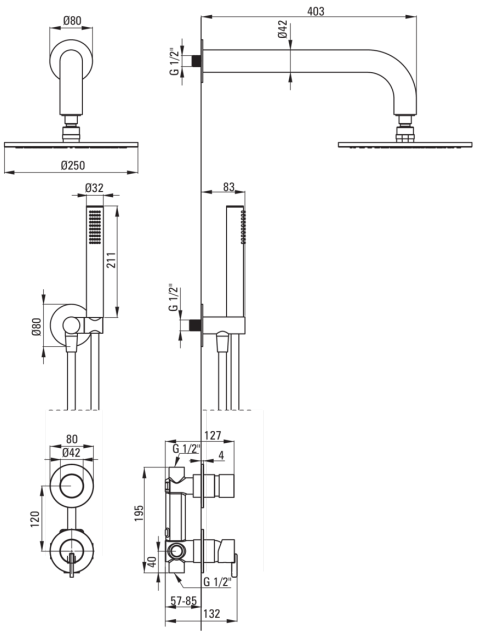

Miscelatore

Tipo di miscelatore	maniglia singola, miscelatore
Metodo di installazione	a scomparsa
Gruppo acustico [db]	I (x ≤ 20)

Beccucci

Tipo a beccuccio	fermo
Gamma delle bocchette per doccia/ vasca [mm]	382

Soffione doccia

Forma	rotondo
Materiale	in ottone
Diametro [mm]	250
Anticalcare	Sì
Numero di funzioni	1

Docce a mano

Numero di funzioni	1
Anticalcare	Sì
Tipo a ruscello	a pioggia
Caratteristiche aggiuntive	raffreddamento

Tubi flessibili

Lunghezza [mm]	1500
Tipo di treccia	non applicabile
Materiale della treccia	PVC
Antitorsione	1

Connessione angolare

Finitura	nero
Tipo di connessione	per il tubo flessibile con supporto per doccetta
Forma	rotondo
Materiale	acciaio 304, in ottone
Filetto di connessione	Sì
Montaggio a scomparsa	Sì

Caratteristiche:

- Innovativo rivestimento Nero, resistente e facile da pulire
- L'installazione a incasso garantisce l'estetica del bagno
- Il corpo del miscelatore è realizzato in ottone di altissima qualità
- Sistema anti-calcare che facilita la rimozione dei depositi di calcare
- Sistema anti-torsione, che impedisce al tubo di attorcigliarsi
- Estremità del tubo flessibile in ottone resistente
- Il set comprende un orifizio che riduce il flusso dell'acqua
- Detergente dedicato, sicuro per le superfici pulite
- Solo i migliori materiali, la cui qualità è stata confermata da test di laboratorio
- Doccetta fredda