SILIA

podometni tuš komplet, s tuš glavo

koda izdelka: NQS_D9YK
EAN: 5907650819196
Barva: titan
Garancija [leta]: 7

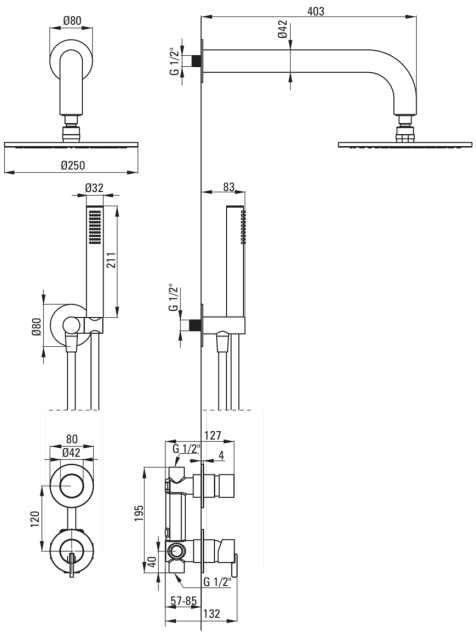

Armatura vključena

Tip armature	z eno ročico, armatura
Metoda montaže	podometen
Zvočni razred [db]	I (x ≤ 20)

Izlivi

Tip izliva	fiksno
Dolžina izliva za tuš/kad [mm]	382

Tuš glava

Oblika	okroglo
Material	medenina
Debelina	8.2
Premer [mm]	250
Anti-kalcitni sistem	Ja
Število funkcijskih stikal	1
Tip curka	dež

Tuš ročke

Število funkcijskih stikal	1
Anti-kalcitni sistem	Ja
Tip curka	dež
Dodatne karakteristike	cool-out

Cevi

Dolžina [mm]	1500
Tip pletenja	ni relevantno
Material pletenja	PVC
Anti-twist	1

Kotni priključki

Finiš	titan
Tip priključka	za cev z držalom za tuš ročko
Oblika	okroglo
Material	medenina, nerjaveče jeklo
Navoj priključka 1/2"	Ja
Podometna montaža	Ja

karakteristike:

- Plemenita oblika in brezčasna preprostost
- Držalo za ročno prho integrirano v ohišje
- Inovativen in tpežen premaz Titanium, ki je enostaven za čiščenje
- Podometna montaža poskrbi za estetiko kopalnice
- Telo armature je izdelano iz najkakovostnejše medenine
- Nastavljiv kot tuš ročke
- Sistem Anti-calc, ki olajša odstranjevanje oblog vodnega kamna
- Ročna prha s sistemom Anti-calc
- Sistem anti-twist, ki preprečuje zvijanje cevi
- Trpežen zaključek cevi iz medenine
- Cool-out tuš ročka, ki se ne segreva
- Vključuje odprtino za zmanjšanje pretoka vode
- V ponudbi Deante imamo tudi varna namenska čistila
- Samo najboljši materiali, katerih kakovost je potrjena z laboratorijskimi testi