BLUR

Pălărie de duș, cu baterie de duș

Codul produsului: NQL_N4XM
EAN: 5907650870890
Culoarea: nero
Garanție [ani]: 5

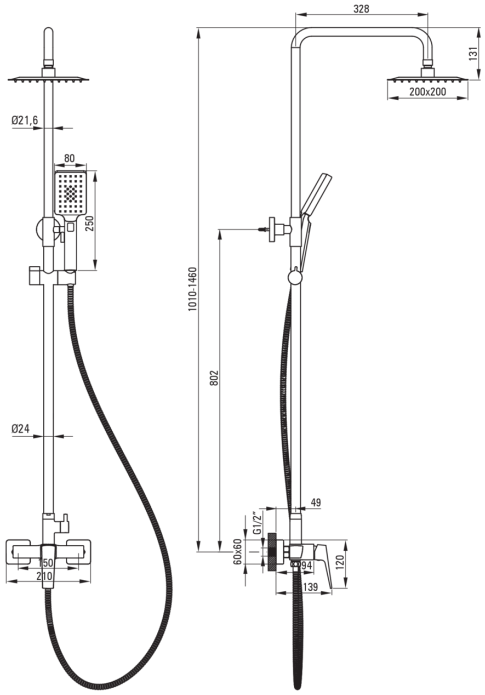

Coloane de duș	
Finisaj	nero
Baterie	Da
Reglarea înălțimii barei până la [mm]	850
Reglarea înălțimii barei până la [mm]	1350

Tijă	
Material	oțel inoxidabil

Cap de duș	
Formă	pătrat
Material	oțel inoxidabil
Lățime [mm]	200
Lungimea [mm]	200
Grosime	5.5
Anti-calc	Da
Număr de funcții	1
Tipul de jet	ploaie

Dușuri de mână	
Număr de funcții	3
Anti-calc	Da
Tipul de jet	ploaie, ceață, mixt

Furtunuri	
Lungimea [mm]	1500
Tipul împletiturii	nu este cazul
Material împletitură	PVC
Anti-twist	1

Caracteristici:

- Doar cele mai bune materiale, a căror calitate a fost certificată prin teste de laborator
- Cap ultra subțire
- Sistem anticalcar care facilitează indepartarea depunerilor de calcar
- Sistem Anti-twist care împiedică răsucirea furtunului
- Pară de duș anti calcar
- Capetele furtunurilor făcute din alamă rezistentă