BLUR

Colonna doccia, con miscelatore per doccia

Codice prodotto: NQL_N4XM
EAN: 5907650870890
Colore: nero
Garanzia [anni]: 5

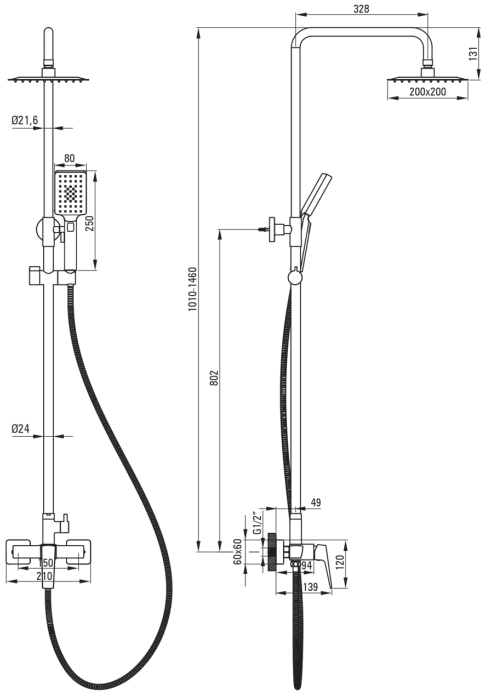

Colonne doccia

Finitura	nero
Miscelatore	Sì
Regolazione dell'altezza della barra da [mm]	850
Regolazione dell'altezza della barra fino a [mm]	1350

Asta

Materiale	acciaio inox

Soffione doccia

Forma	quadrato
Materiale	acciaio inox
Larghezza [mm]	200
Lunghezza [mm]	200
Spessore	5.5
Anticalcare	Sì
Numero di funzioni	1
Tipo a ruscello	a pioggia

Docce a mano

Numero di funzioni	3
Anticalcare	Sì
Tipo a ruscello	a pioggia, nebbia, miscelato

Tubi flessibili

Lunghezza [mm]	1500
Tipo di treccia	non applicabile
Materiale della treccia	PVC
Antitorsione	1

Caratteristiche:

- Solo i migliori materiali, la cui qualità è stata confermata da test di laboratorio
- Sistema anti-calcare che facilita la rimozione dei depositi di calcare
- Sistema anti-torsione, che impedisce al tubo di attorcigliarsi
- Estremità del tubo flessibile in ottone resistente