BLUR

Esőztető zuhanyfej, zuhany csapteleppel

Cikkszám: NQL_D4XM
EAN: 5907650870906
Szín: Titanium
Garancia [év]: 5

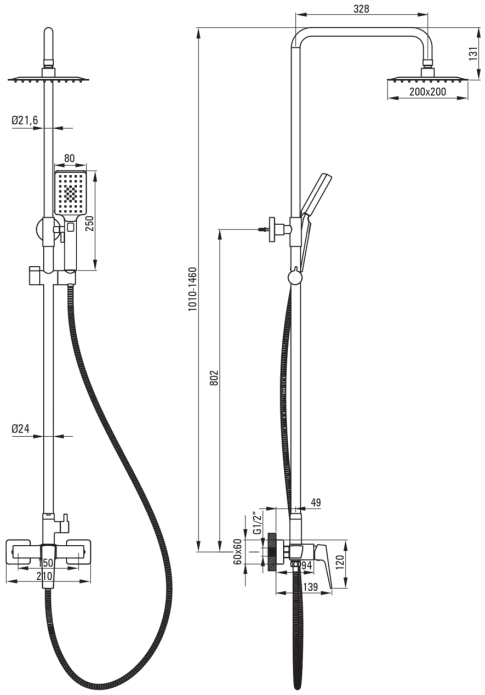

Esőztető zuhanyfej

Kivitelezés	Titanium
Csaptelep	Igen
Rúdmagasság beállítása tól [mm]	850
Rúdmagasság beállítása ig [mm]	1350

Rúd

Anyag	rozsdamentes acél

Zuhanyfej

Alak	négyzet
Anyag	rozsdamentes acél
Szélesség [mm]	200
Hosszúság [mm]	200
Vastagság [mm]	5.5
Anti-calc	Igen
Funkciók száma	1
Áramlások típusai	esőztető

Kézizuhanyok

Funkciók száma	3
Anti-calc	Igen
Áramlások típusai	esőztető, kevert, vízköd

Csövek

Hosszúság [mm]	1500
Fonat típusa	nem alkalmazható
Fonás anyaga	PVC
Anti calc/vízkőmegelőzés	1

Kiemelések:

- Csak a legjobb alapanyagokból, amelyek minőségét laboratóriumi vizsgálatok igazolták
- Innovatív, tartós és könnyen tisztítható titanium bevonat
- Utra vékony acélfej
- Vízkőmentesítő rendszer a vízkő egyszerű eltávolításához
- Elcsavarodásgátló rendszer, amely megakadályozza a tömlő megcsavarodását
- Vízkőmentesítő funkció
- Strapabíró csővégek sárgarézből