**BLUR**

# Colonna doccia, con miscelatore per doccia

**Codice prodotto:** NQL_04XM
**EAN:** 5907650870883
**Colore:** cromo
**Garanzia [anni]:** 5

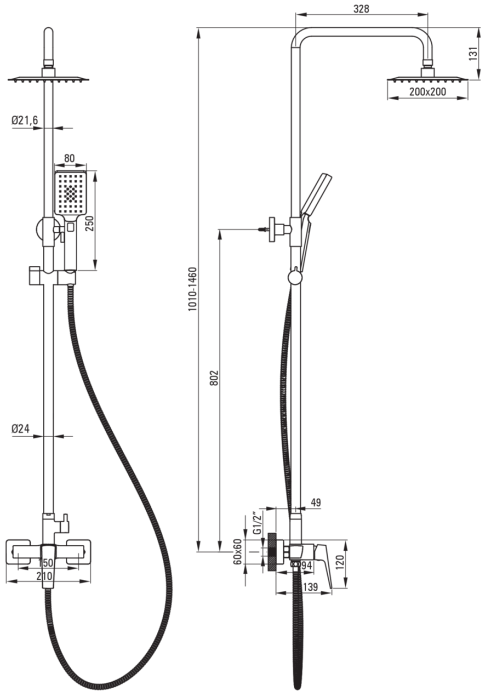


### Colonne doccia

| | |
|---|---|
| Finitura | cromo |
| Miscelatore | Sì |
| Regolazione dell'altezza della barra da [mm] | 850 |
| Regolazione dell'altezza della barra fino a [mm] | 1350 |

### Asta

| | |
|---|---|
| Materiale | acciaio inox |

### Soffione doccia

| | |
|---|---|
| Forma | quadrato |
| Materiale | acciaio inox |
| Larghezza [mm] | 200 |
| Lunghezza [mm] | 200 |
| Spessore | 5.5 |
| Anticalcare | Sì |
| Numero di funzioni | 1 |
| Tipo a ruscello | a pioggia |

### Docce a mano

| | |
|---|---|
| Numero di funzioni | 3 |
| Anticalcare | Sì |
| Tipo a ruscello | a pioggia, nebbia, miscelato |

### Tubi flessibili

| | |
|---|---|
| Lunghezza [mm] | 1500 |
| Tipo di treccia | estensibile, doppio intrecciato |
| Materiale della treccia | acciaio inox |
| Antitorsione | 1 |

**Caratteristiche:**

- Solo i migliori materiali, la cui qualità è stata confermata da test di laboratorio
- Sistema anti-torsione, che impedisce al tubo di attorcigliarsi
- Estremità del tubo flessibile in ottone resistente
- Sistema anti-calcare che facilita la rimozione dei depositi di calcare