SILIA HEXA

Набор для душа скрытого монтажа, с верхним душем

Код товара: NHS_F9YK
EAN: 5907650886761
Цвет: брашированная сталь
Гарантия [лет]: 7

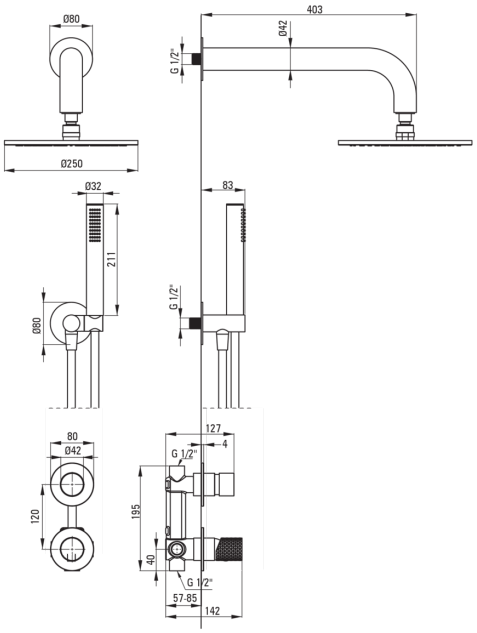

Смесители

Вид смесителя	однорычажный, смешивающий
Способ монтажа	скрытого монтажа
Акустическая группа [дб]	I (x ≤ 20)

Изливы

Вид излива	стандартный
Длина излива для душа/ванны [мм]	382

Верхний душ

Форма	круглый
Материал	латунь
Толщина [мм]	8.2
Диаметр [мм]	250
Anti-calc	Да
Количество функций	1

Лейки

Количество функций	1
Anti-calc	Да
Виды струи	дождевой
Добовочные свойства	cool-out

Шланги

Длина [мм]	1500
Вид оплетки	не касается
Материал оплетки	PVC
Anti_twist	1

Кронштеин для подключения шланга

Отделка	сталь
Вид кронштейна	к шлангу с держателем лейки
Форма	круглый
Материал	латунь, нержавеющая сталь
Винт кронштейна	Да
Скрытый монтаж	Да

Отличительные черты:

- Благородные формы и вечная простота
- Держатель ручного душа встроен в корпус смесителя
- Инновационное и простое в уходе покрытие - брашированная сталь
- Скрытый монтаж обеспечивает эстетику ванной комнаты
- Корпус смесителя изготовлен из латуни высочайшего качества
- Регулируемый угол наклона душевой лейки
- Система Anti-calc для легкого удаления известковых отложений
- Ручной душ с антикальциевым покрытием
- Система Anti-Twist, предотвращающая скручивание шланга
- Прочные наконечники шлангов из латуни
- В комплект входит насадка, уменьшающая поток воды

- Специальное средство, безопасное для очищаемых поверхностей
- Душевая лейка Cool-out, которая не нагревается
- Только лучшие материалы, качество которых подтверждено лабораторными испытаниями