EASY-CLEAN

siphon receveur de douche

Code produit: NHC_025C
EAN: 5908212074039
Couleur: chrome
Garantie [années]: 2

Accessoires de receveur de douche

Débit du siphon [l/s]	0.43
Couleur des éléments extérieurs	chrome
Diamètre de drain	50 mm
Type de bouchon	ouvrir
Siphon peu encombrant Space-Saver	Oui

Caractéristiques:
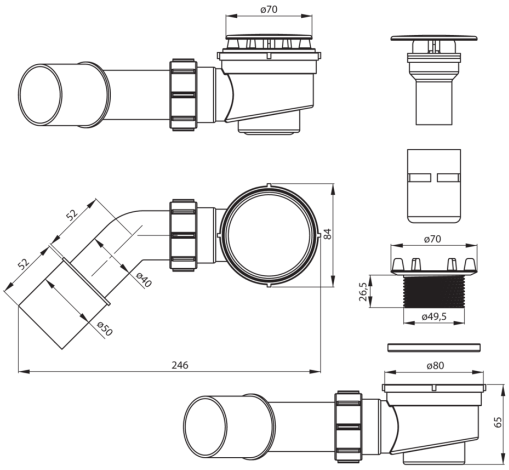
- Seuls les meilleurs matériaux, dont la qualité a été confirmée par des tests en laboratoire
- Certificat hygiénique de l'Institut National d'Hygiène confirmant la conformité du produit aux normes de sécurité
- Agent de nettoyage dédié, sans danger pour les surfaces nettoyées