JOKO SQUARE

Верхний душ, 1-функция

Код товара: NBJ_01SK
EAN: 5908212062777
Цвет: хром
Гарантия [лет]: 2

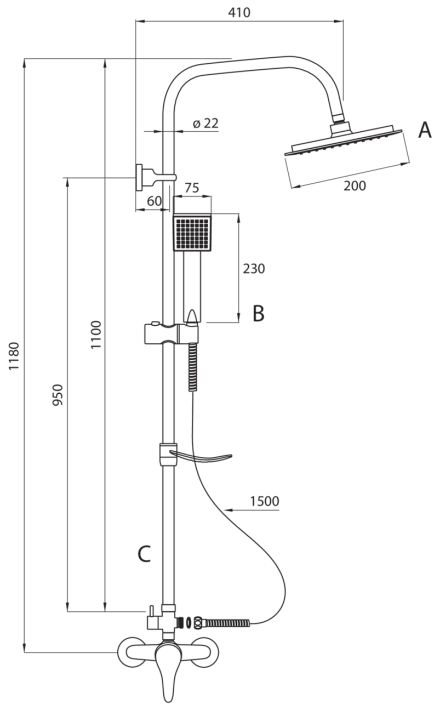

Верхний душ

Отделка	хром
Смеситель	Да

Штанга для душа

Регулировка расстояния	Да
Материал	нержавеющая сталь

Верхний душ

Форма	квадратный
Материал	ABS
Ширина [мм]	200
Длина [мм]	200
Anti-calc	Да
Количество функций	1

Лейки

Количество функций	1
Anti-calc	Да
Виды струи	дождевой

Шланги

Длина [мм]	1500
Вид оплетки	двойное плетение
Материал оплетки	нержавеющая сталь

Переключатель функции

Тип переключателя	механический

Смесители

Вид смесителя	однорычажный, смешивающий

Отличительные черты:

- Регулируемое расстояние между крепежными элементами, позволяющее адаптировать штангу к существующим отверстиям
- Лейка с системой Anti-calc облегчает удаление известкового налета
- Специальное средство, безопасное для очищаемых поверхностей