ALPINIA

Unterputz-Duschset

Artikel-Nr.: NAC_Z9LP
EAN: 5907650880943
Farbe: Gold
Garantie [Jahre]: 7

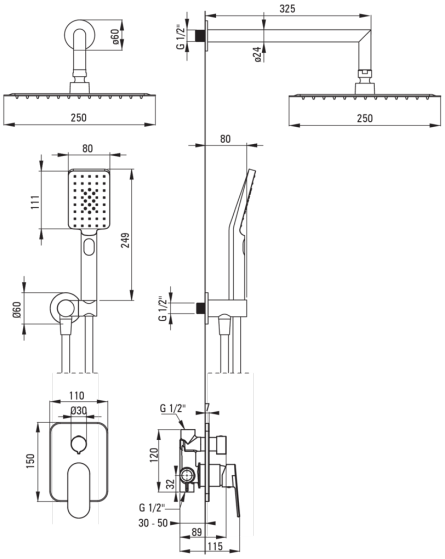

Armatur	
Art der armatur	Einhebel, Mischer
Methode der montage	Unterputz-
Akkustische gruppe	II
Ausläufe	
Ausladung der duscharmatur/ badewannenarmaur [mm]	388
Kopfbrause	
Material	Rostfreies Stahl
Breite [mm]	250
Länge	250
Anti-calc	Ja
Anzahl der funktionen	1
Strahlart	Regen-
Handbrausen	
Anzahl der funktionen	3
Anti-calc	Ja
Strahlart	Regen-, Wassersprühnebel, gemischt
Schläuche	
Länge	1500
Geflechtart	nicht zutreffend
Geflchtmaterial	PVC
Anti-twist	1
Winkelanschlusse	
Ausführung	Gold
Anschlusart	für Schlauch mit Handbrause-Halterung
Form	rund
Material	Messing
Anschlussgewinde	Ja
Unterputzmontage	Ja

Charakteristishe Merkmale:

- Leichtes und dezentes Design
- Anti-Twist-System verhindert das Verdrehen des Schlauchs
- Langlebige Schlauchenden aus Messing
- Anti-Kalk-System zur einfachen Entfernung von Kalkablagerungen
- Unterputzmontage für ästhetische Gestaltung im Bad
- Armaturkörper ist aus hochwertigem Messing gefertigt
- Im Angebot Präparat zum Reinigen von Armaturen in allen Ausfürungen