Esőztető zuhanyfej, zuhany csapteleppel

Cikkszám: NAC_Z4HT
EAN: 5907650815082
Szín: arany
Garancia [év]: 5

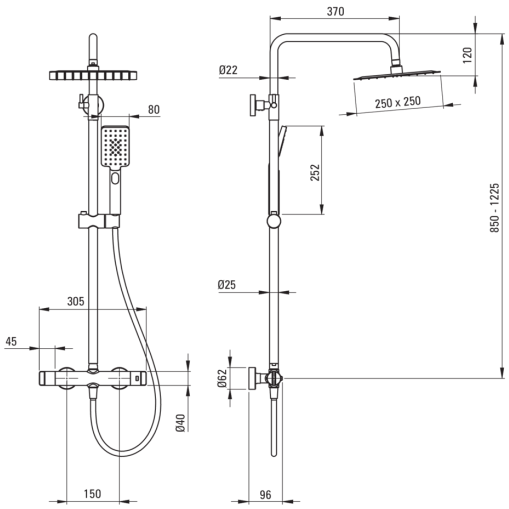

Esőztető zuhanyfej

Kivitelezés	arany
Csaptelep	Igen
Állítható magasságú fejzuhany	Igen
Rúdmagasság beállítása tól [mm]	850
Rúdmagasság beállítása ig [mm]	1225

Rúd

Anyag	acél 304

Zuhanyfej

Anyag	rozsdamentes acél
Szélesség [mm]	250
Hosszúság [mm]	250
Anti-calc	Igen
Funkciók száma	1
Áramlások típusai	esőztető

Kézizuhanyok

Funkciók száma	3

Csövek

Hosszúság [mm]	1500
Fonat típusa	nem alkalmazható
Fonás anyaga	PVC
Anti calc/vízkőmegelőzés	1

Funkcióváltó

Váltó típusa	mechanikus kerámia

Csaptelep

Csaptelep típusa	kétkaros, termosztatikus
Visszacsapó szelepek	Igen

Kiemelések:

- A funkcionalitás és az esztétikum ötvözése
- Az ergonomikus gombok segítségével könnyen beállítható a vízáramlás
- A megerősített visszacsapó szelepek kompenzálják a nyomásemelkedéseket
- 38°C hőmérséklet-zár az égési sérülések elkerülése érdekében
- Kiváló minőségű sárgaréz
- Utra vékony acélfej
- Vízkőmentesítő rendszer a vízkő egyszerű eltávolításához
- Vízkőmentesítő funkció
- Zuhanyfej dőlésszög beállítása
- Dedikált tisztítószer, a felületek biztonságos tisztítására
- Csak a legjobb alapanyagokból, amelyek minőségét laboratóriumi vizsgálatok igazolták
- A csaptelep teste a legkiválóbb minőségű sárgarézből készült