ARNIKA

Верхній душ, з змішувачем для душу

Код продукту: NAC_Z1QK
EAN: 5907650877325
Колір: золотий
Гарантія: 5

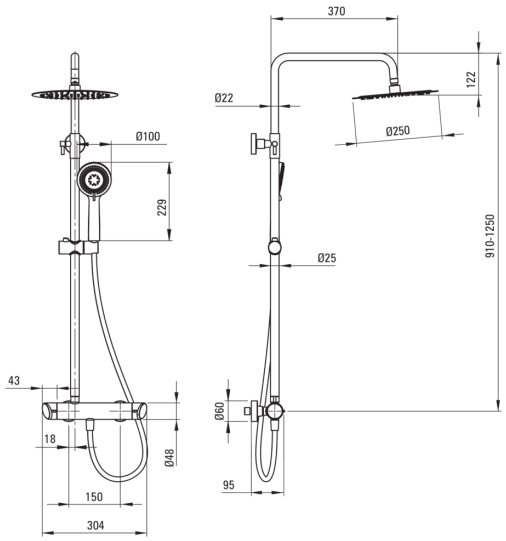

Верхній душ

Оздоблення	золотий
Змішувач	Так
Регульована висота верхнього душу	Так
Регулювання висоти штанги від [мм]	825
Регулювання висоти штанги до [мм]	1210

Штанги для душа

Матеріал	сталь 304
Додаткові функції	регульований кут положення лійки

Верхній душ

Форма	круглий
Матеріал	латунь
Товщина	8.2
Діаметр [мм]	250
Anti calc	Так
Кількість функцій	1

Лійки

Кількість функцій	3
Anti calc	Так
Типи потоку	дощовий, змішаний, гідромасаж

Шланги

Довжина [мм]	1500
Тип обплетення	не стосується
Матеріал опльоту	PVC
Anti_twist	1

Змішувач

Тип змішувача	змішуючий, з двома ручками
Зворотні клапани	Так

Відмінна риса:

- Тільки найкращі матеріали, якість яких ми підтверджуємо дослідженнями в лабораторії
- Змішувач оснащений зворотними клапанами, щоб змішана вода не поверталася в інсталяцію
- Регульований кут нахилу лійки
- 3-функціональна лійка
- Телефон з системою Anti-calc, що полегшує видалення відкладень
- Дизайн, повний краси і гармонії.
- Різноманітність кольорів дає багато можливостей для аранжування
- Пропонуємо спеціальний засіб, безпечний для очищуваних поверхонь
- Регульована висота верхнього душу
- Корпус змішувача виготовлений з високоякісної латуні