ARNIKA

Colonne de douche, avec mitigeur de douche

Code produit: NAC_Z1QK
EAN: 5907650877325
Couleur: d'or
Garantie [années]: 5

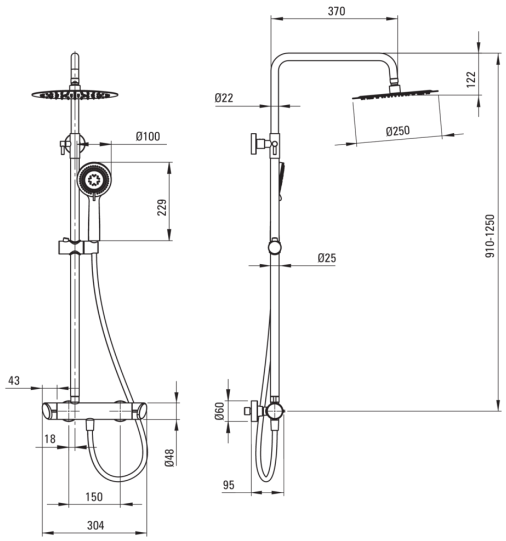

Colonnes de douche	
Finition	d'or
Mitigeur	Oui
Réglage de la hauteur de la tête de pluie	Oui
Réglage de la hauteur de la barre de [mm]	825
Réglage de la hauteur de la barre jusqu'à [mm]	1210
La barre	
Matériel	acie inoxable 304
Caractéristiques supplémentaires	angle de pommeau de douche réglable
Pommeau de douche	
Forme	rond
Matériel	cuivre
Épaisseur	8.2
Diamètre [mm]	250
Anti-calcaire	Oui
Nombre de fonctions	1
Douchettes à main	
Nombre de fonctions	3
Anti-calcaire	Oui
Types de flux	pluie de douche, mixer, hydromassage
Flexibles	
Longueur [mm]	1500
Type de tresse	n'est pas applicable
Matériau de la tresse	PVC
Anti-torsion	1
Mitigeur	
Type de mitigeur	mixer, à deux poignées
Clapets anti-retour	Oui

Caractéristiques:

- Seuls les meilleurs matériaux, dont la qualité a été confirmée par des tests en laboratoire
- Le mitigeur est équipé de clapets anti-retour afin que l'eau mitigée ne reflue pas dans l'installation
- Angle du casque réglable
- Douchette 3 fonctions
- La douchette avec système Anti-calc facilite l'élimination du calcaire
- Design plein de beauté et d'harmonie
- La variété des couleurs offre de nombreuses possibilités d'agencement
- Agent de nettoyage dédié, sans danger pour les surfaces nettoyées
- Hauteur de la douche pluie réglable
- Le corps du mitigeur est en cuivre de la plus haute qualité