ARNIKA

Duschsystem, mit Duscharmatur

Artikel-Nr.: NAC_Z1QK
EAN: 5907650877325
Farbe: Gold
Garantie [Jahre]: 5

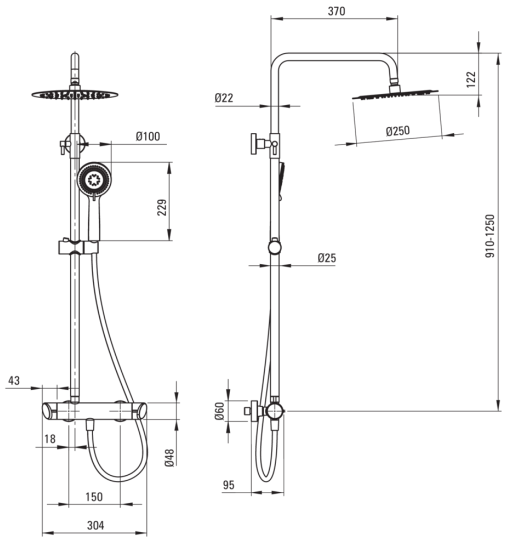

Duschsystem

Ausführung	Gold
Armatur	Ja
Höhenverstellbare kopfbrause	Ja
Regulierung der stangenhöhe von [mm]	825
Regulierung der stangenhöhe bis [mm]	1210

Stange

Material	Stahl 304
Zusatzmerkmale	regulierbarer Winkel der Einstellung von Kopfbrause

Kopfbrause

Form	rund
Material	Messing
Dicke [mm]	8.2
Durchschnitt	250
Anti-calc	Ja
Anzahl der funktionen	1

Handbrausen

Anzahl der funktionen	3
Anti-calc	Ja
Strahlart	Regen-, gemischt, Hydromassage

Schläuche

Länge	1500
Geflechtart	nicht zutreffend
Geflchtmaterial	PVC
Anti-twist	1

Armatur

Art der armatur	Mischer, Zweigriff
Rückventil	Ja

Charakteristishe Merkmale:

- Nur die besten Materialien, deren Qualität durch Laboruntersuchungen bestätigt wird
- Armatur ist mit Rückschlagventilen ausgestattet, damit das gemischte Wasser nicht in die Installation zurückfließt
- Einstellbarer Winkel der Brause
- Brause mit 3 Funktionen
- Handbrause mit Anti-Kalk-System erleichtert das Entfernen von Kalk
- Design voller Schönheit und Harmonie
- Die Vielfalt der Farben bietet viele Gestaltungsmöglichkeiten
- Spezielles Mittel, das für die zu reinigenden Oberflächen unbedenklich ist
- Verstellbare Höhe der Dusche
- Armaturkörper ist aus hochwertigem Messing gefertigt