ALPINIA

Colonna doccia, con miscelatore per vasca da bagno

Codice prodotto: NAC_Z1AM
EAN: 5907650831457
Colore: oro
Garanzia [anni]: 5

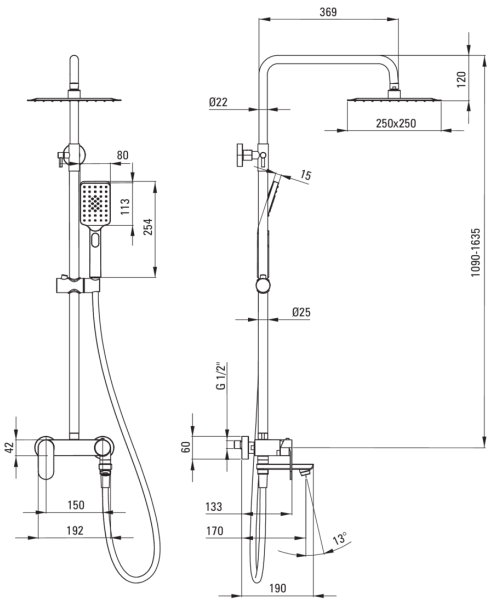

Colonne doccia

Finitura	oro
Miscelatore	Sì
Regolazione dell'altezza del soffione	Sì

Asta

Materiale	acciaio 304
Caratteristiche aggiuntive	Angolo del soffione regolabile

Soffione doccia

Larghezza [mm]	250
Lunghezza [mm]	250

Docce a mano

Numero di funzioni	3
Anticalcare	Sì
Tipo a ruscello	a pioggia, nebbia, miscelato

Tubi flessibili

Lunghezza [mm]	1500
Tipo di treccia	non applicabile
Materiale della treccia	PVC
Antitorsione	1

Beccucci

Tipo a beccuccio	pieghevole
Gamma delle bocchette per doccia/ vasca [mm]	170
Aeratore	Sì

Interruttore di funzione

Tipo di interruttore	meccanica in ceramica

Miscelatore

Tipo di miscelatore	miscelatore, maniglia singola

Caratteristiche:

- Barra in acciaio
- Solo i migliori materiali, la cui qualità è stata confermata da test di laboratorio
- Sistema anti-calcare che facilita la rimozione dei depositi di calcare
- Un aeratore mobile ti permette di dirigere il flusso d'acqua
- La bocca d'erogazione pieghevole aumenta il comfort e la sicurezza d'uso
- Il corpo del miscelatore è realizzato in ottone di altissima qualità
- Detergente dedicato, sicuro per le superfici pulite