Esőztető zuhanyfej, zuhany csapteleppel

Cikkszám: NAC_R4HT
EAN: 5907650835202
Szín: szálcsiszolt arany
Garancia [év]: 5

Esőztető zuhanyfej

Kivitelezés	szálcsiszolt arany
Állítható magasságú fejzuhany	Igen
Rúdmagasság beállítása tól [mm]	850
Rúdmagasság beállítása ig [mm]	1225

Rúd

Anyag	acél 304

Funkcióváltó

Váltó típusa	mechanikus kerámia

Csaptelep

Csaptelep típusa	kétkaros, termosztatikus
Visszacsapó szelepek	Igen

Kiemelések:
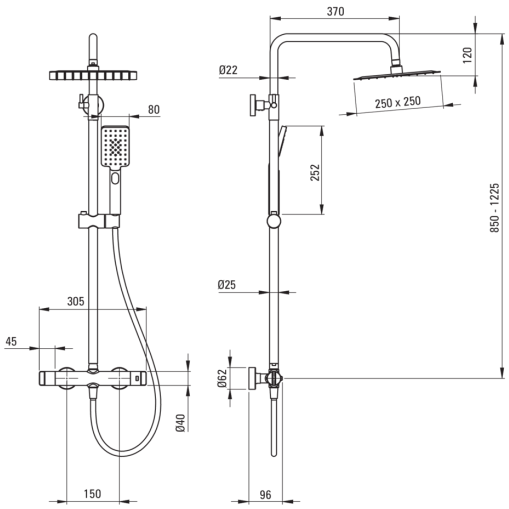
- Az ergonomikus gombok segítségével könnyen beállítható a vízáramlás
- A megerősített visszacsapó szelepek kompenzálják a nyomásemelkedéseket
- A mozgatható szilikon perlátor megkönnyíti a vízkőlerakódások eltávolítását
- 38°C hőmérséklet-zár az égési sérülések elkerülése érdekében
- Kiváló minőségű sárgaréz
- Innovatív és könnyen kezelhető bevonat - szálcsiszolt arany
- Utra vékony acélfej
- Vízkőmentesítő rendszer a vízkő egyszerű eltávolításához
- Az ajánlat tartalmaz egy tisztítószert a szerelvényekhez, amely bármilyen színhez használható