ARNIKA

Columna de ducha, con batidora de ducha

Código de producto: NAC_R1QK
EAN: 5907650834144
Color: oro cepillado
Garantía [años]: 5

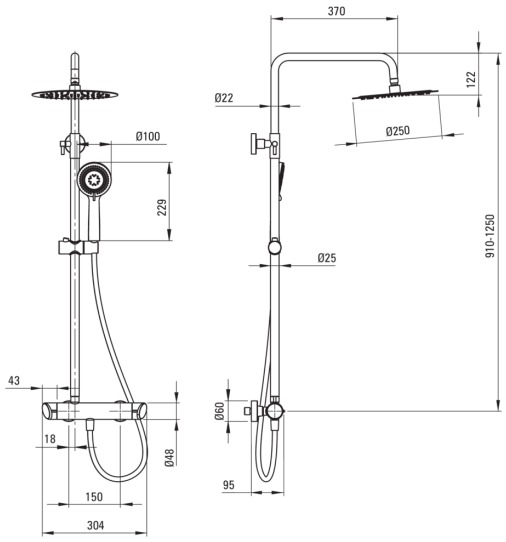

Columnas de ducha

Finalizar	oro cepillado
Mezclador	Sí
Ajuste de altura de la cabeza de lluvia	Sí
Ajuste de altura de la barra de [mm]	950
Ajuste de altura de la barra hasta [mm]	1210

Vara

Material	acero 304, latón, abdominales
Características adicionales	ángulo de cabeza de ducha ajustable

Alcachofa de la ducha

Forma	redondo
Material	acero inoxidable
Espesor	55
Diámetro [mm]	250
Anti-calcal	Sí
Tipo de transmisión	lluvia
Tiempo de respuesta rápido para encender y apagar el agua	Sí

Duchas de mano

Número de funciones	3
Anti-calcal	Sí
Tipo de transmisión	lluvia, mezclado, Hidromasaje

Manguera

Longitud [mm]	1500
Trenza	no aplica
Material de trenza	PVC
Anti-twist	1

Mezclador

Tipo de mezcladora	de dos maneras, mezclador

Características:

- Diseño lleno de belleza y armonía
- La variedad de colores ofrece muchas posibilidades de disposición
- Barra de acero
- Sistema anti-Calc que facilita la eliminación del lodo de piedra
- Solo los mejores materiales cuya calidad es confirmada por la investigación en el laboratorio
- Batería equipada con válvulas de retención, gracias a las cuales el agua mixta no vuelve a la instalación
- Teleducha de 3 funciones
- Ducha superior regulable en altura