Верхній душ, з змішувачем для ванни

Код продукту: NAC_R1HT
EAN: 5907650835196
Колір: брашоване золото
Гарантія: 5

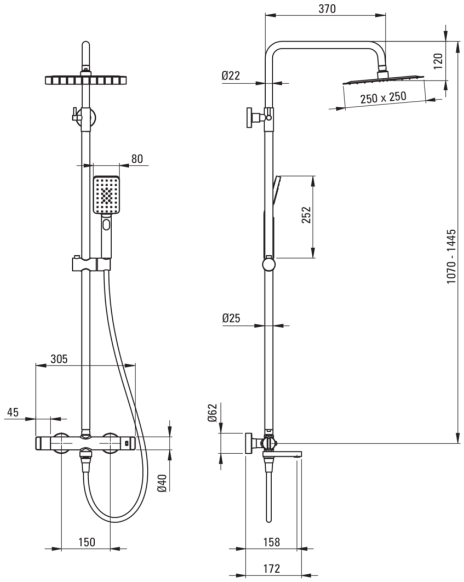

Верхній душ

Оздоблення	сталь
Змішувач	Так
Регульована висота верхнього душу	Так
Регулювання висоти штанги від [мм]	1070
Регулювання висоти штанги до [мм]	1445

Штанги для душа

Матеріал	сталь 304

Носики

Вид носика	рухомий
Аератор	Так

Перемикач функції

Тип перемикача	механічний керамічний

Змішувач

Тип змішувача	з двома ручками, термостатичний
Зворотні клапани	Так

Відмінна риса:

- Ергономічні ручки дозволяють легко регулювати потік води
- Посилені зворотні клапани компенсують стрибки тиску
- Рухомий силіконовий аератор полегшує видалення вапняних відкладень
- Блокування температури 38°C для запобігання опіків
- Латунь найвищого ґатунку
- Інноваційне та просте в догляді покриття - шліфоване золото
- Ультратонка сталева головка
- Система Anti-calc для полегшення видалення кам'яного осаду
- Засіб для очищення санітарної арматури доступний у всіх кольорах