Columna de ducha, con batidora de bañera

Código de producto: NAC_R1HT
EAN: 5907650835196
Color: oro cepillado
Garantía [años]: 5

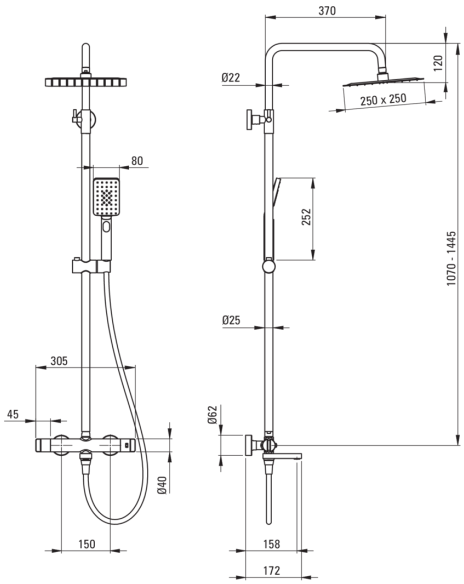

Columnas de ducha

Finalizar	acero
Mezclador	Sí
Ajuste de altura de la cabeza de lluvia	Sí
Ajuste de altura de la barra de [mm]	1070
Ajuste de altura de la barra hasta [mm]	1445

Vara

Material	acero 304

Boquiabiertos

Tipo de boquilla	plegable
Aireador	Sí

Interruptor de función

Tipo de interruptor	mecánico de cerámica

Mezclador

Tipo de mezcladora	de dos maneras, termostático
Revisar válvulas	Sí

Características:

- Las perillas ergonómicas facilitan la regulación del flujo de salida de agua
- Saltos de presión de nivel de válvulas de retorno reforzadas
- Mover Silicone Airator facilita la eliminación de la piedra caliza
- El bloqueo de temperatura de 38 ° C previene las quemaduras
- Latón de clase superior
- Cabeza de acero ultra delgada
- Sistema anti-Calc que facilita la eliminación del lodo de piedra