TEMISTO

Set doccia a scomparsa

Codice prodotto: NAC_N9TQ
EAN: 5907650848912
Colore: nero
Garanzia [anni]: 7

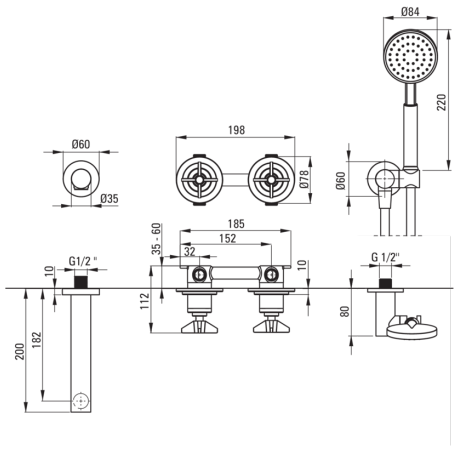

Miscelatore

Tipo di miscelatore	miscelatore, a due maniglie
Metodo di installazione	a scomparsa
Gruppo acustico [db]	I (x ≤ 20)

Beccucci

Tipo a beccuccio	fermo
Aeratore	Sì

Docce a mano

Numero di funzioni	1
Anticalcare	Sì
Tipo a ruscello	a pioggia

Tubi flessibili

Lunghezza [mm]	1500
Tipo di treccia	doppio intrecciato
Materiale della treccia	acciaio inox
Antitorsione	2

Connessione angolare

Finitura	nero
Tipo di connessione	per il tubo flessibile con supporto per doccetta
Forma	rotondo
Materiale	in ottone
Filetto di connessione	Sì
Montaggio a scomparsa	Sì

Caratteristiche:

- L'installazione a incasso garantisce l'estetica del bagno
- Il corpo del miscelatore è realizzato in ottone di altissima qualità
- Estremità del tubo flessibile in ottone resistente
- Sistema anti-torsione, che impedisce al tubo di attorcigliarsi
- Detergente dedicato, sicuro per le superfici pulite