TEMISTO

Falsík alatti zuhanyszett

Cikkszám: NAC_N9TQ
EAN: 5907650848912
Szín: Nero
Garancia [év]: 7

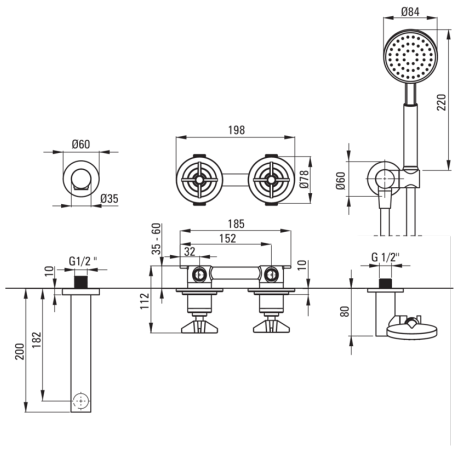

Csaptelep

Csaptelep típusa	keverő, kétkaros
Beszerelési mód	falsík alatti
Akusztikai osztály [db]	I (x ≤ 20)

Kifolyócsövek

Kifolyó típusa	fix
Perlátor	Igen

Kézizuhanyok

Funkciók száma	1
Anti-calc	Igen
Áramlások típusai	esőztető

Csövek

Hosszúság [mm]	1500
Fonat típusa	Duplán fonott
Fonás anyaga	rozsdamentes acél
Anti calc/vízkőmegelőzés	2

Sarokcsatlakozó

Kivitelezés	Nero
Csatlakozó típusa	kézizuhany tartóval ellátott tömlőhöz
Alak	kerek
Anyag	sárgaréz
Csatlakozó menet	Igen
Falsík alatti szerelés	Igen

Kiemelések:

- Tervezés, amely összeköti a múltat a jövővel
- Kézzel készített elemek
- Falsík alatti beépítés az esztétikum megőrzése érdekében a fürdőszobában
- A csaptelep teste a legkiválóbb minőségű sárgarézből készült
- Vízkőmentesítő funkció
- Állítható kézizuhany szög
- Strapabíró csővégek sárgarézből
- Elcsavarodásgátló rendszer, amely megakadályozza a tömlő megcsavarodását
- Dedikált tisztítószer, a felületek biztonságos tisztítására