TEMISTO

Unterputz-Duschset

Artikel-Nr.: NAC_N9QT
EAN: 5907650817727
Farbe: Nero
Garantie [Jahre]: 7

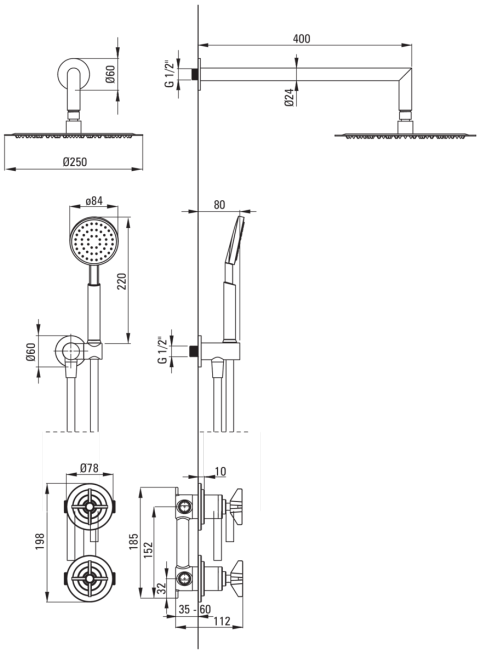

Armatur

Art der armatur	Mischer, Zweigriff
Methode der montage	Unterputz-
Akkustische gruppe	I (x ≤ 20)

Ausläufe

Ausladung der duscharmatur/ badewannenarmaur [mm]	384

Kopfbrause

Form	rund
Material	Messing
Durchschnitt	250
Anti-calc	Ja
Anzahl der funktionen	1

Handbrausen

Anzahl der funktionen	1
Anti-calc	Ja
Strahlart	Regen-

Winkelanschlusse

Ausführung	Nero
Anschlusart	für Schlauch mit Handbrause-Halterung
Form	rund
Material	Messing
Anschlussgewinde	Ja
Unterputzmontage	Ja

Charakteristishe Merkmale:

- Design das die Vergangenheit mit der Zukunft verbindet
- Nur die besten Materialien, deren Qualität durch Laboruntersuchungen bestätigt wird
- Unterputzmontage für ästhetische Gestaltung im Bad
- Innovative, langlebige und leicht zu reinigende Nero-Beschichtung
- Armaturkörper ist aus hochwertigem Messing gefertigt
- Spezielles Mittel, das für die zu reinigenden Oberflächen unbedenklich ist
- Handbrause mit Anti-Kalk-Funktion
- Anti-Twist-System verhindert das Verdrehen des Schlauchs
- Anti-Kalk-System zur einfachen Entfernung von Kalkablagerungen