ARNIKA

Set de duș cu montare îngropată

Codul produsului: NAC_N9QP
EAN: 5908212081273
Culoarea: nero
Garanție [ani]: 7

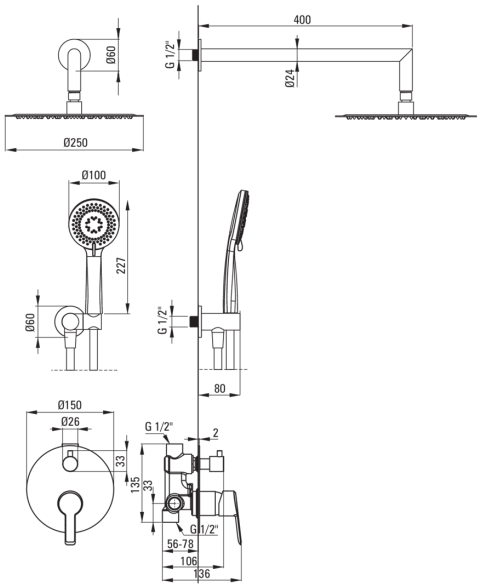

Baterie	
Tipul bateriei	un mâner, baterie
Metoda de instalare	îngropat
Grupa acustică [db]	I (x ≤ 20)
Pipe	
Tipul pipei	fix
Raza de acțiune a pipei dușului/căzii [mm]	325
Cap de duș	
Formă	rotund
Material	oțel 304
Grosime	55
Diametru [mm]	300
Anti-calc	Da
Număr de funcții	1
Tipul de jet	ploaie
Timp de răspuns rapid pentru pornirea și oprirea apei	Da
Dușuri de mână	
Număr de funcții	1
Anti-calc	Da
Tipul de jet	ploaie
Caracteristici suplimentare	cool-out
Furtunuri	
Lungimea [mm]	1500
Tipul împletiturii	nu este cazul
Material împletitură	PVC
Anti-twist	1
Racord rectangular	
Finisaj	nero
Tipul racordului	pentru furtunuri cu suport pentru dușul de mână
Formă	rotund
Material	alamă
Filet de conexiune	Da
Montare îngropată	Da