ALPINIA

Set doccia a scomparsa

Codice prodotto: NAC_N9LP
EAN: 5907650880950
Colore: nero
Garanzia [anni]: 7

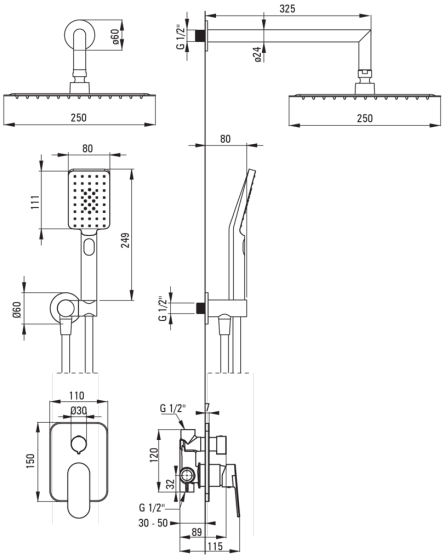

Miscelatore

Tipo di miscelatore	maniglia singola, miscelatore
Metodo di installazione	a scomparsa
Gruppo acustico [db]	II (20 < x ≤ 30)

Beccucci

Tipo a beccuccio	fermo
Gamma delle bocchette per doccia/ vasca [mm]	325

Docce a mano

Numero di funzioni	3
Anticalcare	Sì
Tipo a ruscello	a pioggia, nebbia, miscelato

Tubi flessibili

Lunghezza [mm]	1500
Tipo di treccia	non applicabile
Materiale della treccia	PVC
Antitorsione	1

Connessione angolare

Finitura	nero
Tipo di connessione	per il tubo flessibile con supporto per doccetta
Forma	rotondo
Materiale	in ottone
Filetto di connessione	Sì
Montaggio a scomparsa	Sì

Caratteristiche:

- Sistema anti-torsione, che impedisce al tubo di attorcigliarsi
- Estremità del tubo flessibile in ottone resistente
- Sistema anti-calcare che facilita la rimozione dei depositi di calcare
- L'installazione a incasso garantisce l'estetica del bagno
- Il corpo del miscelatore è realizzato in ottone di altissima qualità