JASMIN

Kit de douche encastré

Code produit: NAC_N9JP
EAN: 5907650874089
Couleur: nero
Garantie [années]: 7

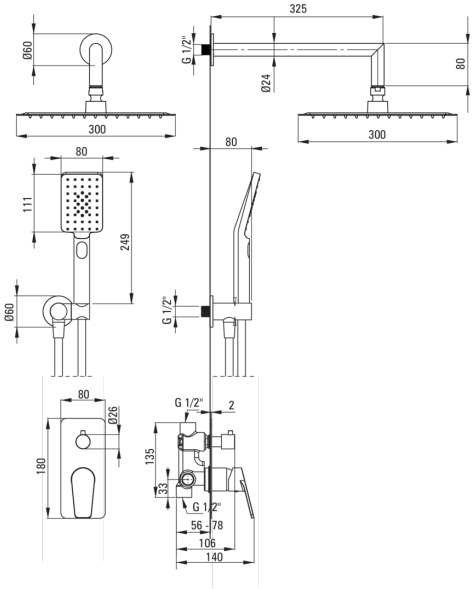

Mitigeur

Type de mitigeur	mono-manche, mixer
Méthode de montage	encastré
Groupe acoustique [db]	I (x ≤ 20)

Becs

Type de bec	fixe
La distance bec douche/baignoire [mm]	325

Pommeau de douche

Forme	carré
Matériel	acie inoxable 304
Largeur [mm]	300
Longueur [mm]	300
Épaisseur	55
Anti-calcaire	Oui
Nombre de fonctions	1
Types de flux	pluie de douche
Temps de réaction rapide pour ouvrir et fermer l'eau	Oui

Douchettes à main

Nombre de fonctions	3
Anti-calcaire	Oui
Types de flux	pluie de douche, brume d'eau, mixer

Flexibles

Longueur [mm]	1500
Type de tresse	n'est pas applicable
Matériau de la tresse	PVC
Anti-torsion	1

Connexion angulaire

Finition	nero
Type de connexion	pour flexible avec support de douchette
Forme	rond
Matériel	cuivre
Fil de connexion	Oui
Montage encastré	Oui