JASMIN

Juego de ducha oculto

Código de producto: NAC_N9JP
EAN: 5907650874089
Color: negro
Garantía [años]: 7

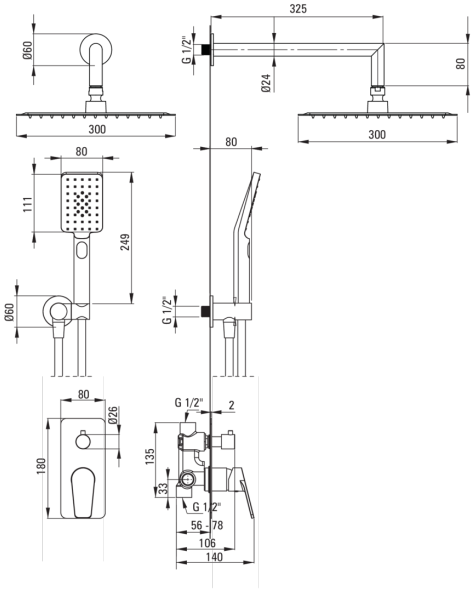

Mezclador

Tipo de mezcladora	piloto único, mezclador
Metodo de instalacion	ocultado
Grupo acústico [db]	I (x ≤ 20)

Boquiabiertos

Tipo de boquilla	aún
Gama de boquilla de ducha/ baño [mm]	325

Alcachofa de la ducha

Forma	cuadrado
Material	acero 304
Ancho [mm]	300
Longitud [mm]	300
Espesor	55
Anti-calcal	Sí
Número de funciones	1
Tipo de transmisión	lluvia
Tiempo de respuesta rápido para encender y apagar el agua	Sí

Duchas de mano

Número de funciones	3
Anti-calcal	Sí
Tipo de transmisión	lluvia, neblina, mezclado

Manguera

Longitud [mm]	1500
Trenza	no aplica
Material de trenza	PVC
Anti-twist	1

Conexión angular

Finalizar	negro
Tipo de conección	para la manguera con soporte de ducha manual
Forma	redondo
Material	latón
Hilo de conexión	Sí
Montaje oculto	Sí