ARNIKA

Набор для душа скрытого монтажа, со стойкой

Код товара: NAC_N6QP
EAN: 5907650858201
Цвет: nero
Гарантия [лет]: 7

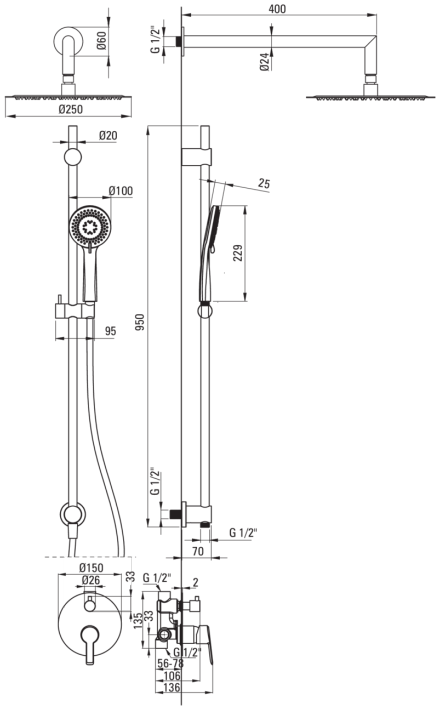

Верхний душ

Отделка	nero

Штанга для душа

Материал	латунь, нержавеющая сталь

Верхний душ

Форма	круглый
Материал	сталь 304
Толщина [мм]	55
Диаметр [мм]	300
Anti-calc	Да
Количество функций	1
Виды струи	дождевой
Быстрое время отклика на включение и выключение воды	Да

Лейки

Количество функций	3
Anti-calc	Да
Виды струи	дождевой, смешанный, гидромассаж

Шланги

Длина [мм]	1500
Вид оплетки	не касается
Материал оплетки	PVC
Anti_twist	2

Изливы

Вид излива	стандартный
Длина излива для душа/ванны [мм]	325

Переключатель функции

Тип переключателя	механический керамический

Смесители

Вид смесителя	однорычажный, смешивающий