TEMISTO

Верхній душ, з змішувачем для душу

Код продукту: NAC_N4QT
EAN: 5908212084328
Колір: nero
Гарантія: 5

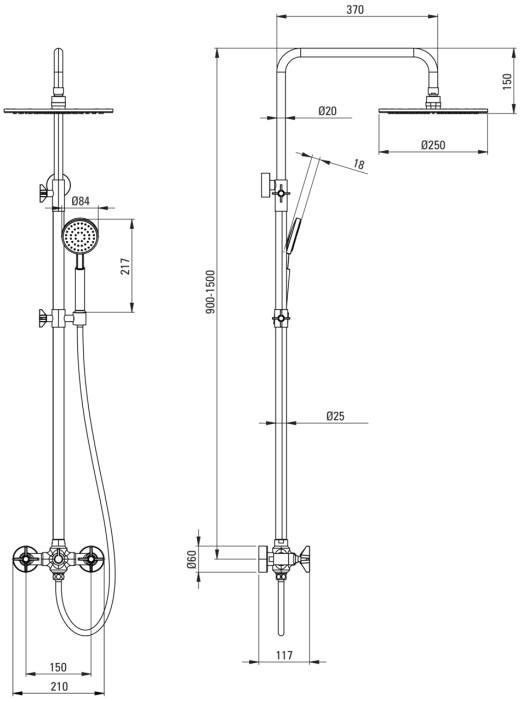

Верхній душ

Оздоблення	nero
Змішувач	Так
Регульована висота верхнього душу	Так
Регулювання висоти штанги від [мм]	900
Регулювання висоти штанги до [мм]	1500

Штанги для душа

Матеріал	сталь 304

Верхній душ

Форма	круглий
Матеріал	латунь
Діаметр [мм]	250
Anti calc	Так
Кількість функцій	1
Типи потоку	дощовий

Лійки

Кількість функцій	1
Anti calc	Так
Типи потоку	дощовий

Шланги

Довжина [мм]	1500
Тип обплетення	подвійного плетення
Матеріал опльоту	нержавіюча сталь
Anti_twist	2

Перемикач функції

Тип перемикача	механічний

Змішувач

Тип змішувача	з двома ручками

Відмінна риса:

- Штанга зі сталі
- Міцний і легкий в очищенні корпус
- Тільки найкращі матеріали, якість яких ми підтверджуємо дослідженнями в лабораторії
- Регульована відстань кріплення для установки стрижня в існуючі отвори
- Система Anti-calc для полегшення видалення кам'яного осаду
- Пропонуємо спеціальний засіб, безпечний для очищуваних поверхонь
- Регульована висота верхнього душу
- Дизайн, що поєднує минуле з майбутнім
- Елементи, розроблені вручну
- Інноваційне, міцне і легке в очищенні покриття Nero
- Корпус змішувача виготовлений з високоякісної латуні