TEMISTO

Colonne de douche, avec mitigeur de douche

Code produit: NAC_N4QT
EAN: 5908212084328
Couleur: nero
Garantie [années]: 5

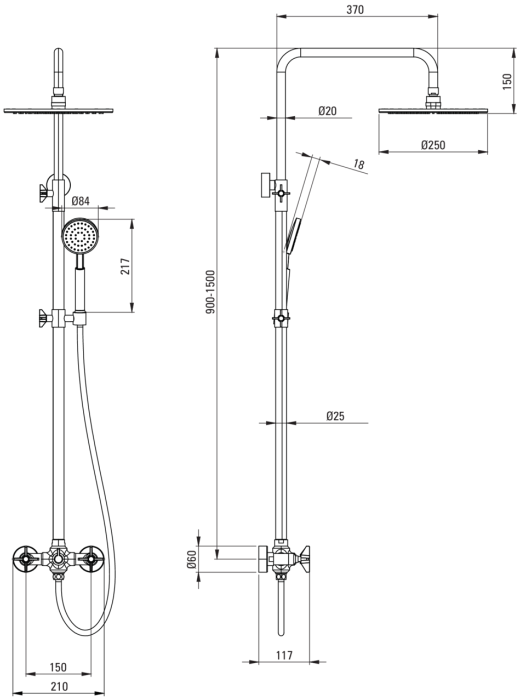

Colonnes de douche

Finition	nero
Mitigeur	Oui
Réglage de la hauteur de la tête de pluie	Oui
Réglage de la hauteur de la barre de [mm]	900
Réglage de la hauteur de la barre jusqu'à [mm]	1500

La barre

Matériel	acie inoxable 304

Pommeau de douche

Forme	rond
Matériel	cuivre
Diamètre [mm]	250
Anti-calcaire	Oui
Nombre de fonctions	1
Types de flux	pluie de douche

Douchettes à main

Nombre de fonctions	1
Anti-calcaire	Oui
Types de flux	pluie de douche

Flexibles

Longueur [mm]	1500
Type de tresse	double tressé
Matériau de la tresse	acie inoxable inoxydable
Anti-torsion	2

Commutateur de fonction

Type de commutateur	mécanique

Mitigeur

Type de mitigeur	à deux poignées

Caractéristiques:

- Barre d'acier
- Seuls les meilleurs matériaux, dont la qualité a été confirmée par des tests en laboratoire
- Espacement réglable des fixations, pour une installation facile de la barre sur les trous existants
- Système anti-calcaire pour une élimination facile du calcaire
- Agent de nettoyage dédié, sans danger pour les surfaces nettoyées
- Hauteur de la douche pluie réglable
- Un design qui relie le passé au futur
- Éléments fabriqués à la main
- Revêtement Nero innovant, durable et facile à nettoyer
- Le corps du mitigeur est en cuivre de la plus haute qualité