TEMISTO

Columna de ducha, con batidora de ducha

Código de producto: NAC_N4QT
EAN: 5908212084328
Color: negro
Garantía [años]: 5

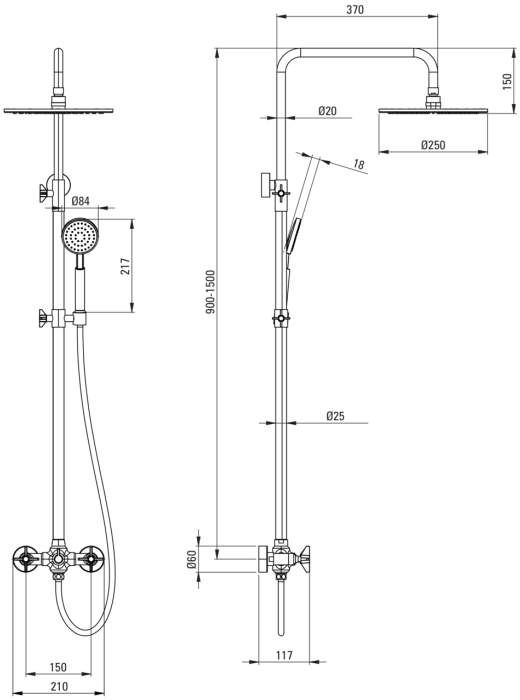

Columnas de ducha

Finalizar	negro
Mezclador	Sí
Ajuste de altura de la cabeza de lluvia	Sí
Ajuste de altura de la barra de [mm]	900
Ajuste de altura de la barra hasta [mm]	1500

Vara

Material	acero 304

Alcachofa de la ducha

Forma	redondo
Material	latón
Diámetro [mm]	250
Anti-calcal	Sí
Número de funciones	1
Tipo de transmisión	lluvia

Duchas de mano

Número de funciones	1
Anti-calcal	Sí
Tipo de transmisión	lluvia

Manguera

Longitud [mm]	1500
Trenza	trenzado
Material de trenza	acero inoxidable
Anti-twist	2

Interruptor de función

Tipo de interruptor	mecánico

Mezclador

Tipo de mezcladora	de dos maneras

Características:

- Barra de acero
- Solo los mejores materiales cuya calidad es confirmada por la investigación en el laboratorio
- Espaciamiento ajustable de los sujetadores, para una fácil instalación de la barra en los orificios existentes
- Sistema anti-Calc que facilita la eliminación del lodo de piedra
- Una medida dedicada en la oferta es una caja fuerte dedicada para superficies limpias
- Ducha superior regulable en altura
- Diseño conectando el pasado con el futuro
- Elementos desarrollados a mano
- Innovador duradero y fácil de limpiar el recubrimiento Nero
- Cuerpo de batería hecho de latón de la más alta calidad