ANEMON

Esőztető zuhanyfej, zuhany csapteleppel

Cikkszám: NAC_N1BZ
EAN: 5907650819615
Szín: Nero
Garancia [év]: 5

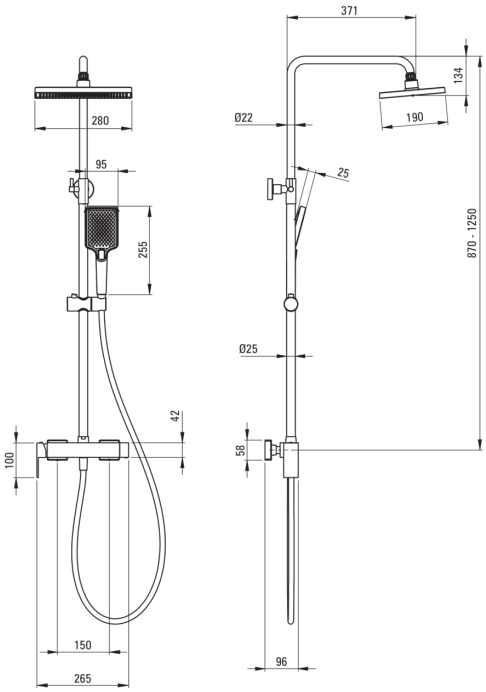

Esőztető zuhanyfej

Kivitelezés	Nero
Csaptelep	Igen
Állítható magasságú fejzuhany	Igen

Rúd

Anyag	rozsdamentes acél
Kiegészítő jellemzők	Állítható szögű zuhanyfej

Zuhanyfej

Alak	szögletes
Anyag	ABS
Szélesség [mm]	190
Hosszúság [mm]	280
Anti-calc	Igen
Funkciók száma	1
Áramlások típusai	esőztető

Kézizuhanyok

Funkciók száma	4
Anti-calc	Igen
Áramlások típusai	esőztető, hidromasszázs, 2 x kevert

Csövek

Hosszúság [mm]	1500
Fonat típusa	nem alkalmazható
Fonás anyaga	PVC
Anti calc/vízkőmegelőzés	1

Funkcióváltó

Váltó típusa	mechanikus kerámia

Csaptelep

Csaptelep típusa	egykaros, keverő

Kiemelések:

- Innovatív, tartós és könnyen tisztítható Nero bevonat
- Vízkőmentesítő funkció
- Elcsavarodásgátló rendszer, amely megakadályozza a tömlő megcsavarodását
- Strapabíró csővégek sárgarézből
- Állítható kézizuhany szög
- Mechanikus kerámia funkciókapcsoló
- Dedikált tisztítószer, a felületek biztonságos tisztítására
- Csak a legjobb alapanyagokból, amelyek minőségét laboratóriumi vizsgálatok igazolták
- A csaptelep teste a legkiválóbb minőségű sárgarézből készült