ALPINIA

Duschsystem, mit Badewannenarmatur

Artikel-Nr.: NAC_N1AM
EAN: 5907650831440
Farbe: Nero
Garantie [Jahre]: 5

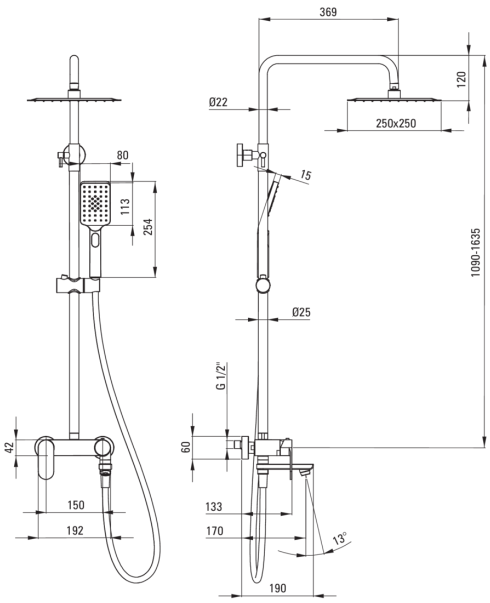

Duschsystem

Ausführung	Nero
Armatur	Ja
Höhenverstellbare kopfbrause	Ja

Stange

Material	Stahl 304
Zusatzmerkmale	regulierbarer Winkel der Einstellung von Kopfbrause

Kopfbrause

Breite [mm]	250
Länge	250

Handbrausen

Anzahl der funktionen	3
Anti-calc	Ja
Strahlart	Regen-, Wassersprühnebel, gemischt

Schläuche

Länge	1500
Geflechtart	nicht zutreffend
Geflchtmaterial	PVC
Anti-twist	1

Ausläufe

Auslaufart	klappar
Ausladung der duscharmatur/ badewannenarmaur [mm]	170
Aerator	Ja

Funktionen-umschalter

Typ des umschalters	mechanisch, keramisch

Armatur

Art der armatur	Mischer, Einhebel

Charakteristishe Merkmale:

- Stahlstange
- Leichtes und dezentes Design
- Nur die besten Materialien, deren Qualität durch Laboruntersuchungen bestätigt wird
- Innovative, langlebige und leicht zu reinigende Nero-Beschichtung
- Verstellbare Höhe der Dusche
- Beweglicher Aerator ermöglicht den Wasserstrahl zu lenken
- Klappbarer Auslauf erhöht den Komfort und die Sicherheit
- Armaturkörper ist aus hochwertigem Messing gefertigt
- Einstellbarer Winkel der Brause
- Spezielles Mittel, das für die zu reinigenden Oberflächen unbedenklich ist
- Anti-Kalk-System zur einfachen Entfernung von Kalkablagerungen