TEMISTO

Unterputz-Duschset

Artikel-Nr.: NAC_M9TQ
EAN: 5907650848929
Farbe: Messing
Garantie [Jahre]: 7

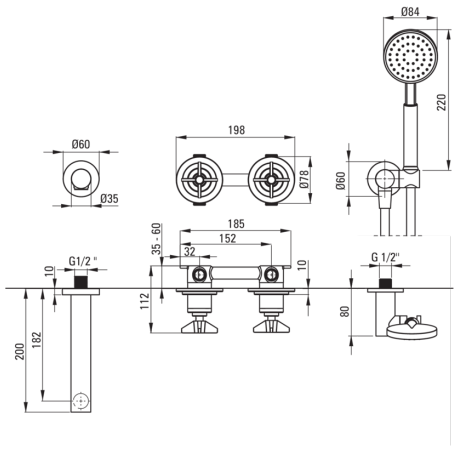

Armatur

Art der armatur	Mischer, Zweigriff
Methode der montage	Unterputz-
Akkustische gruppe	I (x ≤ 20)

Ausläufe

Auslaufart	fest
Ausladung der duscharmatur/ badewannenarmaur [mm]	182
Aerator	Ja

Handbrausen

Anzahl der funktionen	1
Anti-calc	Ja
Strahlart	Regen-

Schläuche

Länge	1500
Geflechtart	doppelt geflochten
Geflchtmaterial	Rostfreies Stahl
Anti-twist	2

Winkelanschlusse

Ausführung	Messing
Anschlusart	für Schlauch mit Handbrause-Halterung
Form	rund
Material	Messing
Anschlussgewinde	Ja
Unterputzmontage	Ja

Charakteristishe Merkmale:

- Design das die Vergangenheit mit der Zukunft verbindet
- Handgefertigte Elemente
- Unterputzmontage für ästhetische Gestaltung im Bad
- Armaturkörper ist aus hochwertigem Messing gefertigt
- Handbrause mit Anti-Kalk-Funktion
- Einstellbarer Winkel der Brause
- Langlebige Schlauchenden aus Messing
- Anti-Twist-System verhindert das Verdrehen des Schlauchs
- Spezielles Mittel, das für die zu reinigenden Oberflächen unbedenklich ist