TEMISTO
tuš set, s tuš armaturo

koda izdelka: NAC_M4QT
EAN: 5908212084335
Barva: medenina
Garancija [leta]: 5

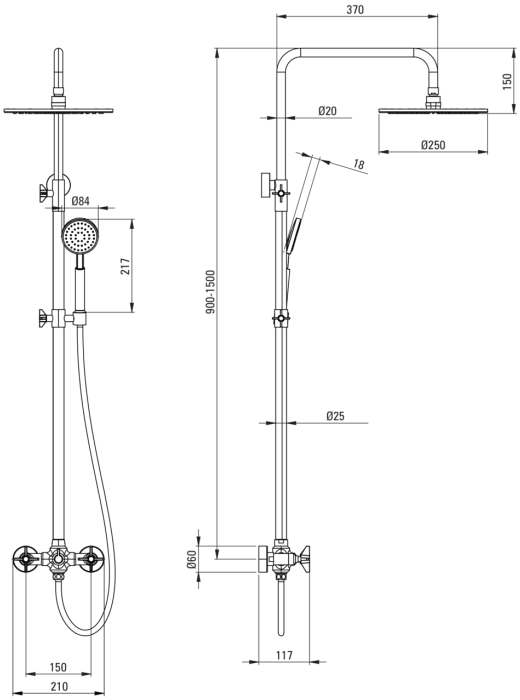

Tuš sistem

Finiš	medenina
Armatura	Ja
Nastavitev višine deževne glave	Ja
Prilagoditev višine droga od [mm]	900
Prilagoditev višine droga do [mm]	1500

Drog

Material	jeklo 304

Tuš glava

Oblika	okroglo
Material	medenina
Premer [mm]	250
Anti-kalcitni sistem	Ja
Število funkcijskih stikal	1
Tip curka	dež

Tuš ročke

Število funkcijskih stikal	1
Anti-kalcitni sistem	Ja
Tip curka	dež

Cevi

Dolžina [mm]	1500
Tip pletenja	dvojno pletenje
Material pletenja	nerjaveče jeklo
Anti-twist	2

Funkcijsko stikalo

Tip stikala	mehansko

Armatura vključena

Tip armature	z dvema ročicama

karakteristike:

- Jeklen drog
- Samo najboljši materiali, katerih kakovost je potrjena z laboratorijskimi testi
- Sistem Anti-calc, ki olajša odstranjevanje oblog vodnega kamna
- Vključuje odprtino za zmanjšanje pretoka vode
- V ponudbi Deante imamo tudi varna namenska čistila
- Nastavljiva višina deževne prhe
- Dizajn, ki povezuje preteklost s prihodnostjo
- Ročno izdelani elementi
- Inovativen in trpežen medeninast premaz
- Telo armature je izdelano iz najkakovostnejše medenine