TEMISTO

Esőztető zuhanyfej, zuhany csapteleppel

Cikkszám: NAC_M4QT
EAN: 5908212084335
Szín: sárgaréz
Garancia [év]: 5

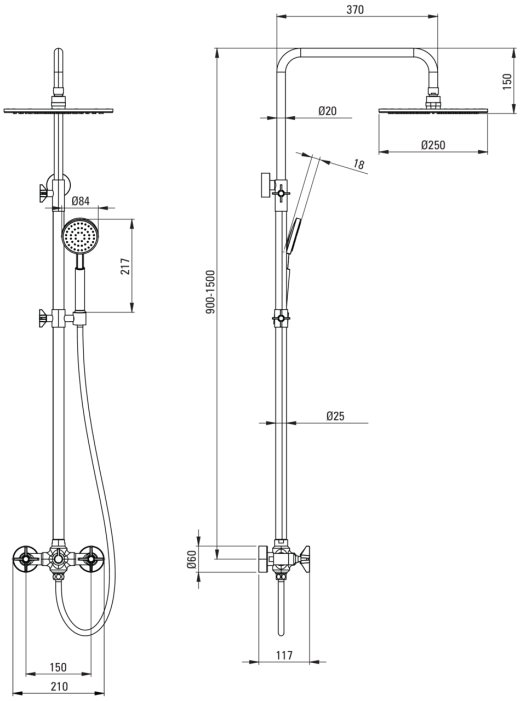

Esőztető zuhanyfej

Kivitelezés	sárgaréz
Csaptelep	Igen
Állítható magasságú fejzuhany	Igen
Rúdmagasság beállítása tól [mm]	900
Rúdmagasság beállítása ig [mm]	1500

Rúd

Anyag	acél 304

Zuhanyfej

Alak	kerek
Anyag	sárgaréz
Átmérő [mm]	250
Anti-calc	Igen
Funkciók száma	1
Áramlások típusai	esőztető

Kézizuhanyok

Funkciók száma	1
Anti-calc	Igen
Áramlások típusai	esőztető

Csövek

Hosszúság [mm]	1500
Fonat típusa	Duplán fonott
Fonás anyaga	rozsdamentes acél
Anti calc/vízkőmegelőzés	2

Funkcióváltó

Váltó típusa	mechanikus

Csaptelep

Csaptelep típusa	kétkaros

Kiemelések:

- Acélrúd
- Csak a legjobb alapanyagokból, amelyek minőségét laboratóriumi vizsgálatok igazolták
- Vízkőmentesítő rendszer a vízkő egyszerű eltávolításához
- A készlet tartalmaz egy szűkítőt, amely csökkenti a víz áramlását
- Dedikált tisztítószer, a felületek biztonságos tisztítására
- Állítható magasságú esőztető
- Tervezés, amely összeköti a múltat a jövővel
- Kézzel készített elemek
- Innovatív és tartós sárgaréz színű bevonat
- A csaptelep teste a legkiválóbb minőségű sárgarézből készült