Colonna doccia, con miscelatore per doccia

Codice prodotto: NAC_F4HT
EAN: 5907650835226
Colore: acciaio spazzolato
Garanzia [anni]: 5

Colonne doccia

Finitura	cromo
Miscelatore	Sì
Regolazione dell'altezza del soffione	Sì
Regolazione dell'altezza della barra da [mm]	850
Regolazione dell'altezza della barra fino a [mm]	1225

Asta

Materiale	acciaio 304

Interruttore di funzione

Tipo di interruttore	meccanica in ceramica

Miscelatore

Tipo di miscelatore	a due maniglie, termostatico
Valvole di non ritorno	Sì

Caratteristiche:
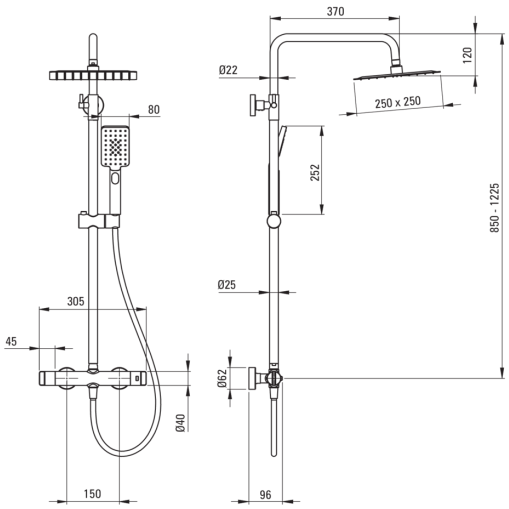
- Manopole ergonomiche
- Le valvole di non ritorno rinforzate compensano gli sbalzi di pressione
- Blocco della temperatura a 38°C
- Ottone di prima qualità
- Aeratore mobile in silicone
- Sistema anti-calcare che facilita la rimozione dei depositi di calcare