Columna de ducha, con batidora de ducha

Código de producto: NAC_F4HT
EAN: 5907650835226
Color: acero pulido
Garantía [años]: 5

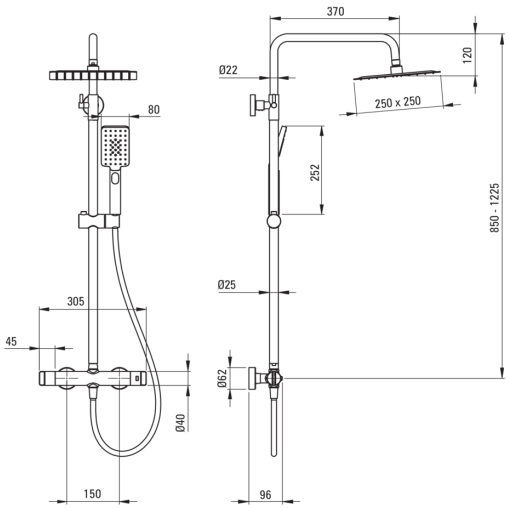

Columnas de ducha

Finalizar	cromo
Mezclador	Sí
Ajuste de altura de la cabeza de lluvia	Sí
Ajuste de altura de la barra de [mm]	850
Ajuste de altura de la barra hasta [mm]	1225

Vara

Material	acero 304

Interruptor de función

Tipo de interruptor	mecánico de cerámica

Mezclador

Tipo de mezcladora	de dos maneras, termostático
Revisar válvulas	Sí

Características:

- Las perillas ergonómicas facilitan la regulación del flujo de salida de agua
- Saltos de presión de nivel de válvulas de retorno reforzadas
- El bloqueo de temperatura de 38 ° C previene las quemaduras
- Latón de clase superior
- Mover Silicone Airator facilita la eliminación de la piedra caliza
- Cabeza de acero ultra delgada
- Sistema anti-Calc que facilita la eliminación del lodo de piedra