Duschsystem, mit Badewannenarmatur

Artikel-Nr.: NAC_F1HT
EAN: 5907650835219
Farbe: Stahl gebürstet
Garantie [Jahre]: 5

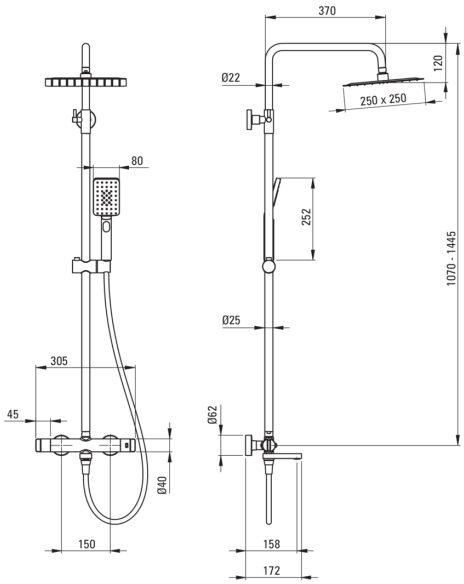

Duschsystem

Ausführung	Stahl
Armatur	Ja
Höhenverstellbare kopfbrause	Ja
Regulierung der stangenhöhe von [mm]	1070
Regulierung der stangenhöhe bis [mm]	1445

Stange

Material	Stahl 304

Ausläufe

Auslaufart	klappar
Aerator	Ja

Funktionen-umschalter

Typ des umschalters	mechanisch, keramisch

Armatur

Art der armatur	Zweigriff, thermostatisch
Rückventil	Ja

Charakteristishe Merkmale:

- Verbindung von Funktionalität und Ästhetik
- Ergonomische Knöpfe erleichtern die Einstellung des Wasserflusses
- Verstärkte Rückschlagventile kompensieren Druckschwankungen
- 38°C Temperatursperre zum Schutz vor Verbrühungen
- Hochwertiges Messing
- Innovative und pflegeleichte Beschichtung - gebürsteter Stahl
- Beweglicher Silikonbelüfter erleichtert das Entfernen von Kalkablagerungen
- Beweglicher Auslauf, der gleichzeitig als Funktionsschalter dient
- Ultradünner Stahlkopf
- Anti-Kalk-System zur einfachen Entfernung von Kalkablagerungen
- Regulierung des Beugewinkels der Habdbrase
- Nur die besten Materialien, deren Qualität durch Laboruntersuchungen bestätigt wird
- Im Angebot Präparat zum Reinigen von Armaturen in allen Ausfürungen