Верхний душ, со смесителем для душа

Код товара: NAC_D4HT
EAN: 5907650817536
Цвет: titanium
Гарантия [лет]: 5

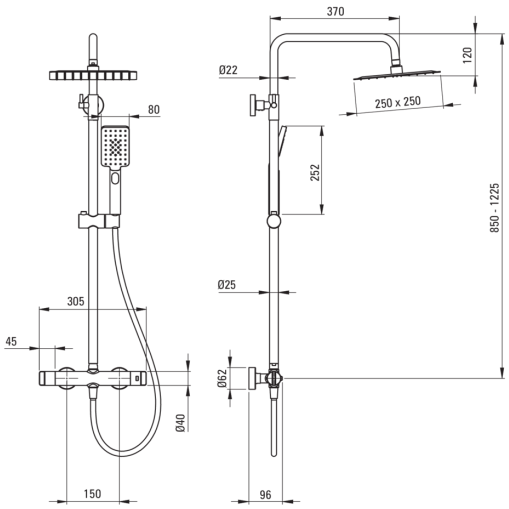

Верхний душ	
Отделка	titanium
Смеситель	Да
Регулировка высоты штанги для [мм]	850
Регулировка высоты штанги для [мм]	1225
Штанга для душа	
Материал	сталь 304
Верхний душ	
Форма	квадратный
Материал	нержавеющая сталь
Ширина [мм]	250
Длина [мм]	250
Anti-calc	Да
Количество функций	1
Виды струи	дождевой
Лейки	
Количество функций	3
Anti-calc	Да
Шланги	
Длина [мм]	1500
Вид оплетки	не касается
Материал оплетки	PVC
Anti_twist	1
Переключатель функции	
Тип переключателя	механический керамический
Смесители	
Вид смесителя	двухрычажный, термостатический
Обратные клапаны	Да

Отличительные черты:

- Сочетание функциональности и эстетики
- Эргономичные ручки позволяют легко регулировать поток воды
- Усиленные обратные клапаны компенсируют скачки напряжения
- Блокировка температуры 38°C для предотвращения ожогов
- Высококачественная латунь
- Инновационное, прочное и легко очищаемое титановое покрытие
- Ультратонкая стальная головка
- Система Anti-calc для легкого удаления известковых отложений
- Ручной душ с антикальциевым покрытием
- Регулировка угла наклона душевой лейки
- Специальное средство, безопасное для очищаемых поверхностей

- Только лучшие материалы, качество которых подтверждено лабораторными испытаниями
- Корпус смесителя изготовлен из латуни высочайшего качества