Columna de ducha, con batidora de ducha

Código de producto: NAC_D4HT
EAN: 5907650817536
Color: titanio
Garantía [años]: 5

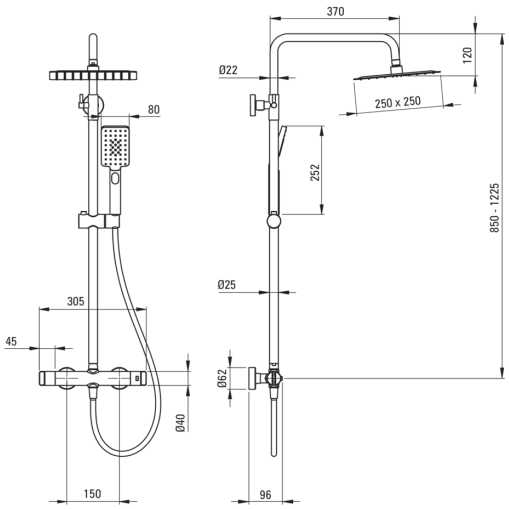

Columnas de ducha

Finalizar	titanio
Mezclador	Sí
Ajuste de altura de la barra de [mm]	850
Ajuste de altura de la barra hasta [mm]	1225

Vara

Material	acero 304

Alcachofa de la ducha

Forma	cuadrado
Material	acero inoxidable
Ancho [mm]	250
Longitud [mm]	250
Anti-calcal	Sí
Número de funciones	1
Tipo de transmisión	lluvia

Duchas de mano

Número de funciones	3
Anti-calcal	Sí

Manguera

Longitud [mm]	1500
Trenza	no aplica
Material de trenza	PVC
Anti-twist	1

Interruptor de función

Tipo de interruptor	mecánico de cerámica

Mezclador

Tipo de mezcladora	de dos maneras, termostático
Revisar válvulas	Sí

Características:

- Combinación de funcionalidad y estética
- Las perillas ergonómicas facilitan la regulación del flujo de salida de agua
- Saltos de presión de nivel de válvulas de retorno reforzadas
- El bloqueo de temperatura de 38 ° C previene las quemaduras
- Latón de clase superior
- Innovador duradero y fácil de limpiar el revestimiento de titanio
- Cabeza de acero ultra delgada
- Sistema anti-Calc que facilita la eliminación del lodo de piedra
- Teleducha con la función anti-calcal
- Ajuste del ángulo del cabezal de la ducha
- Una medida dedicada en la oferta es una caja fuerte dedicada para superficies limpias
- Solo los mejores materiales cuya calidad es confirmada por la investigación en el laboratorio
- Cuerpo de batería hecho de latón de la más alta calidad