ARNIKA

tuš set, s tuš armaturo

koda izdelka: NAC_D1QK
EAN: 5908212097755
Barva: titan
Garancija [leta]: 5

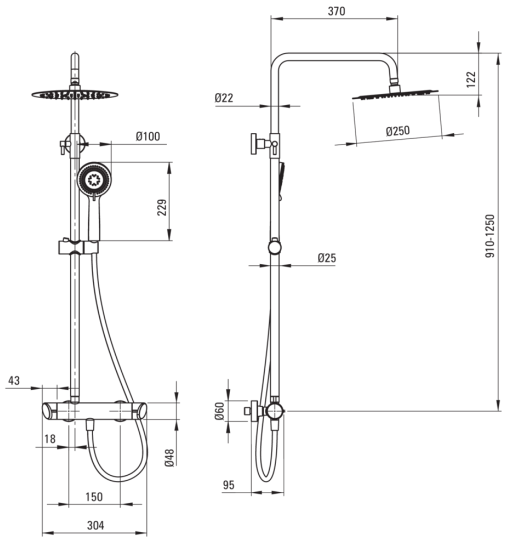

Tuš sistem

Finiš	titan
Armatura	Ja
Nastavitev višine deževne glave	Ja
Prilagoditev višine droga od [mm]	910
Prilagoditev višine droga do [mm]	1250

Drog

Material	jeklo 304
Dodatne karakteristike	nastavljiv kot tuš glave

Tuš glava

Oblika	okroglo
Material	medenina
Debelina	8.2
Premer [mm]	250
Anti-kalcitni sistem	Ja
Število funkcijskih stikal	1
Tip curka	dež

Tuš ročke

Število funkcijskih stikal	3
Anti-kalcitni sistem	Ja
Tip curka	dež, mešano, hidromasaža

Cevi

Dolžina [mm]	1500
Tip pletenja	ni relevantno
Material pletenja	PVC
Anti-twist	1

Armatura vključena

Tip armature	armatura, z dvema ročicama
Nadzorni ventil	Ja

karakteristike:

- Jeklen drog
- Samo najboljši materiali, katerih kakovost je potrjena z laboratorijskimi testi
- Inovativen in tpežen premaz Titanium, ki je enostaven za čiščenje
- Armatura ima nepovratne ventile, da mešana voda ne teče nazaj v sistem
- Lepota in harmonija dizajna
- Sistem Anti-calc, ki olajša odstranjevanje oblog vodnega kamna
- Raznolikost barv z možnostjo kombiniranja
- V ponudbi Deante imamo tudi varna namenska čistila
- Nastavljiva višina deževne prhe
- Telo armature je izdelano iz najkakovostnejše medenine