Верхний душ, со смесителем для ванны

Код товара: NAC_D1HT
EAN: 5907650817529
Цвет: titanium
Гарантия [лет]: 5

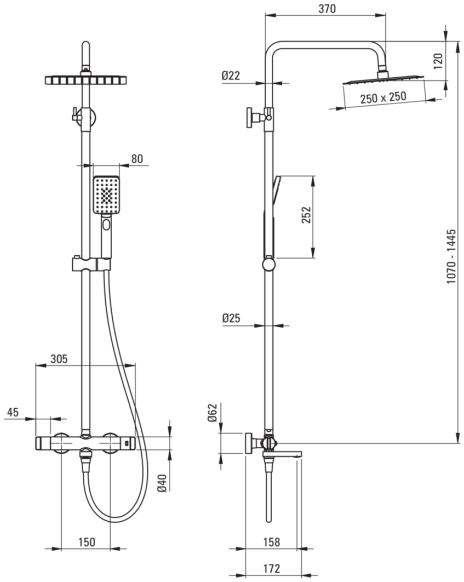

Верхний душ

Отделка	titanium
Смеситель	Да
Регулируемая высота верхнего душа	Да
Регулировка высоты штанги для [мм]	1070
Регулировка высоты штанги для [мм]	1445

Штанга для душа

Материал	сталь 304

Верхний душ

Форма	квадратный
Материал	нержавеющая сталь
Ширина [мм]	250
Длина [мм]	250
Anti-calc	Да
Количество функций	1
Виды струи	дождевой

Лейки

Количество функций	3
Anti-calc	Да

Шланги

Длина [мм]	1500
Вид оплетки	не касается
Материал оплетки	PVC
Anti_twist	1

Изливы

Вид излива	складная
Аэратор	Да

Переключатель функции

Тип переключателя	механический керамический

Смесители

Вид смесителя	двухрычажный, термостатический
Обратные клапаны	Да