Duschsystem, mit Badewannenarmatur

Artikel-Nr.: NAC_D1HT
EAN: 5907650817529
Farbe: Titanium
Garantie [Jahre]: 5

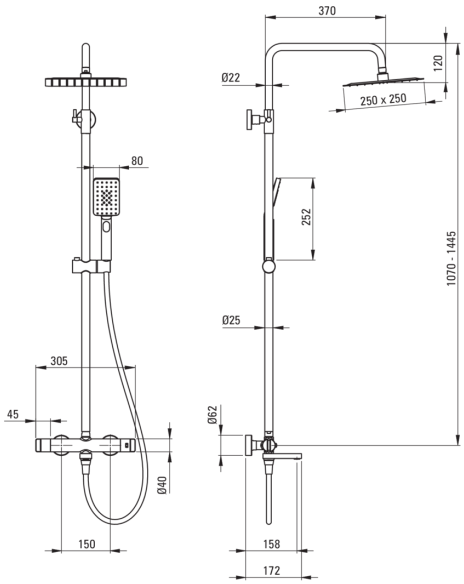

Duschsystem

Ausführung	Titanium
Armatur	Ja
Höhenverstellbare kopfbrause	Ja
Regulierung der stangenhöhe von [mm]	1070
Regulierung der stangenhöhe bis [mm]	1445

Stange

Material	Stahl 304

Kopfbrause

Form	Quadrat-
Material	Rostfreies Stahl
Breite [mm]	250
Länge	250
Anti-calc	Ja
Anzahl der funktionen	1
Strahlart	Regen-

Handbrausen

Anzahl der funktionen	3
Anti-calc	Ja

Schläuche

Länge	1500
Geflechtart	nicht zutreffend
Geflchtmaterial	PVC
Anti-twist	1

Ausläufe

Auslaufart	klappar
Aerator	Ja

Funktionen-umschalter

Typ des umschalters	mechanisch, keramisch

Armatur

Art der armatur	Zweigriff, thermostatisch
Rückventil	Ja

Charakteristishe Merkmale:

- Verbindung von Funktionalität und Ästhetik
- Ergonomische Knöpfe erleichtern die Einstellung des Wasserflusses
- Verstärkte Rückschlagventile kompensieren Druckschwankungen
- Beweglicher Auslauf, der gleichzeitig als Funktionsschalter dient
- Beweglicher Silikonbelüfter erleichtert das Entfernen von Kalkablagerungen
- 38°C Temperatursperre zum Schutz vor Verbrühungen
- Hochwertiges Messing
- Innovative, langlebige und leicht zu reinigende Titanium-Beschichtung
- Ultradünner Stahlkopf
- Anti-Kalk-System zur einfachen Entfernung von Kalkablagerungen

- Handbrause mit Anti-Kalk-Funktion
- Regulierung des Beugewinkels der Habdbrase
- Spezielles Mittel, das für die zu reinigenden Oberflächen unbedenklich ist
- Nur die besten Materialien, deren Qualität durch Laboruntersuchungen bestätigt wird
- Armaturkörper ist aus hochwertigem Messing gefertigt