AGAWA

Unterputz-Duschset

Artikel-Nr.: NAC_09NP
EAN: 5908212055014
Farbe: Chrom
Garantie [Jahre]: 7

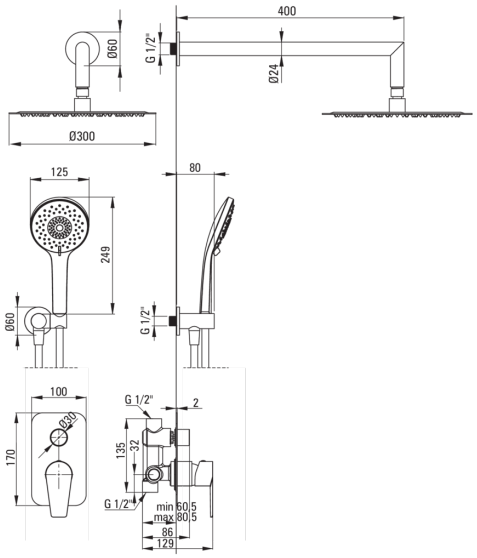

Armatur	
Art der armatur	Einhebel, Mischer
Methode der montage	Unterputz-
Akkustische gruppe	I (x ≤ 20)
Ausläufe	
Auslaufart	schwenkbar
Ausladung der duscharmatur/ badewannenarmaur [mm]	384
Kopfbrause	
Form	rund
Material	Stahl 304
Dicke [mm]	55
Durchschnitt	300
Anti-calc	Ja
Anzahl der funktionen	1
Strahlart	Regen-
Schnelle reaktionszeit auf ein- und waserausschalten	Ja
Handbrausen	
Anzahl der funktionen	3
Anti-calc	Ja
Strahlart	Regen-, gemischt, Hydromassage
Schläuche	
Länge	1500
Geflechtart	nicht zutreffend
Geflchtmaterial	PVC
Anti-twist	1
Winkelanschlusse	
Ausführung	Chrom
Anschlusart	für Schlauch mit Handbrause-Halterung
Form	rund
Material	Messing
Anschlussgewinde	Ja
Unterputzmontage	Ja