JASMIN

Set doccia a scomparsa

Codice prodotto: NAC_09JP
EAN: 5907650874072
Colore: cromo
Garanzia [anni]: 7

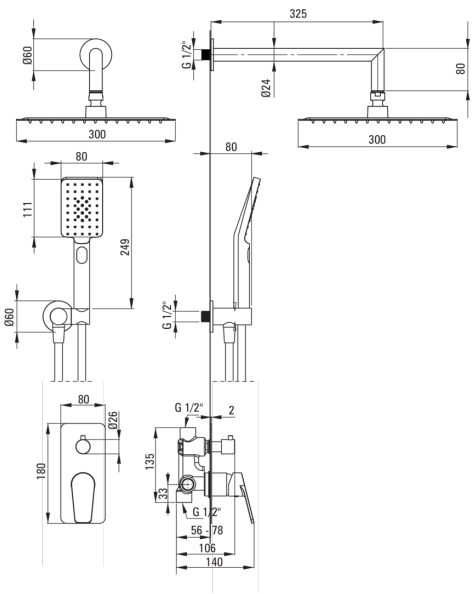

Miscelatore

Tipo di miscelatore	maniglia singola, miscelatore
Metodo di installazione	a scomparsa
Gruppo acustico [db]	I (x ≤ 20)

Beccucci

Tipo a beccuccio	fermo
Gamma delle bocchette per doccia/ vasca [mm]	325

Soffione doccia

Forma	quadrato
Materiale	acciaio 304
Larghezza [mm]	300
Lunghezza [mm]	300
Spessore	55
Anticalcare	Sì
Numero di funzioni	1
Tipo a ruscello	a pioggia
Tempo di risposta rapido per l'accensione e lo spegnimento dell'acqua	Sì

Docce a mano

Numero di funzioni	3
Anticalcare	Sì
Tipo a ruscello	a pioggia, nebbia, miscelato

Tubi flessibili

Lunghezza [mm]	1500
Tipo di treccia	non applicabile
Materiale della treccia	PVC
Antitorsione	1

Connessione angolare

Finitura	cromo
Tipo di connessione	per il tubo flessibile con supporto per doccetta
Forma	rotondo
Materiale	in ottone
Filetto di connessione	Sì
Montaggio a scomparsa	Sì