ANEMON

Juego de ducha oculto

Código de producto: NAC_09AP
EAN: 5908212035238
Color: cromo
Garantía [años]: 7

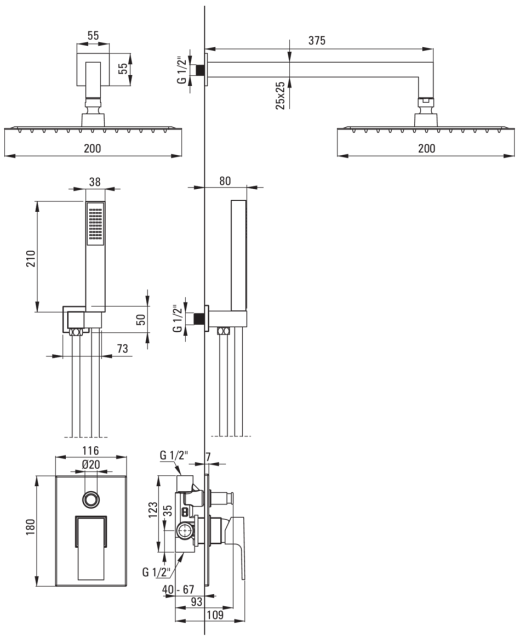

Mezclador	
Tipo de mezcladora	mezclador, piloto único
Metodo de instalacion	ocultado
Grupo acústico [db]	II (20 <x ≤ 30)
Boquiabiertos	
Tipo de boquilla	aún
Gama de boquilla de ducha/ baño [mm]	375
Alcachofa de la ducha	
Forma	cuadrado
Material	acero 304
Ancho [mm]	200
Longitud [mm]	200
Espesor	55
Anti-calcal	Sí
Número de funciones	1
Tipo de transmisión	lluvia
Tiempo de respuesta rápido para encender y apagar el agua	Sí
Duchas de mano	
Número de funciones	1
Anti-calcal	Sí
Tipo de transmisión	lluvia
Manguera	
Longitud [mm]	1500
Trenza	extensible, trenzado
Material de trenza	acero inoxidable
Anti-twist	1
Conexión angular	
Finalizar	cromo
Tipo de conección	para la manguera con soporte de ducha manual
Forma	cuadrado
Material	latón
Hilo de conexión	Sí
Montaje oculto	Sí