CASCADA

Набор для душа скрытого монтажа, с термостатическим смесителем

Код товара: NAC 091T
EAN: 5907650823162
Цвет: хром
Гарантия [лет]: 7

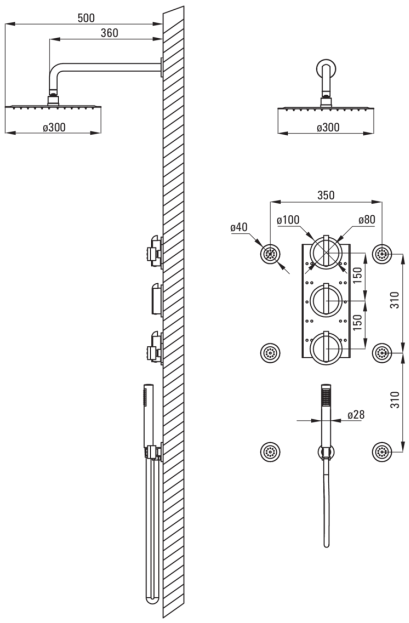

Смесители

Вид смесителя	термостатический
Способ монтажа	напольный
Обратные клапаны	Да

Верхний душ

Форма	круглый
Материал	сталь 304
Диаметр [мм]	300
Anti-calc	Да
Количество функций	1
Виды струи	дождевой

Лейки

Количество функций	1

Шланги

Длина [мм]	1500
Вид оплетки	двойное плетение, растягивающийся
Материал оплетки	нержавеющая сталь

Кронштеин для подключения шланга

Отделка	хром
Вид кронштейна	к шлангу с держателем лейки
Форма	круглый
Материал	латунь
Винт кронштейна	Да
Скрытый монтаж	Да

Отличительные черты:

- Система Anti-calc для легкого удаления известковых отложений
- Шланг с повышенной растяжимостью
- Смеситель в составе с обратными клапанами, благодаря им смешанная вода не стекает обратно в установку
- Специальное средство, безопасное для очищаемых поверхностей