CASCADA

Unterputz-Duschset, mit Thermostatarmatur

Artikel-Nr.: NAC_091T
EAN: 5907650823162
Farbe: Chrom
Garantie [Jahre]: 7

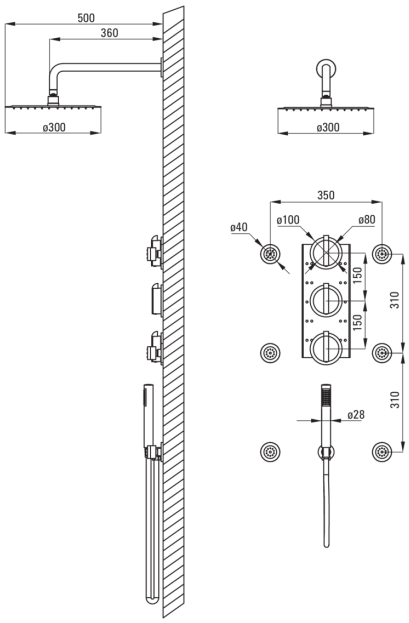

Armatur	
Art der armatur	thermostatisch
Methode der montage	Fußboden
Rückventil	Ja
Kopfbrause	
Form	rund
Material	Stahl 304
Durchschnitt	300
Anti-calc	Ja
Anzahl der funktionen	1
Strahlart	Regen-
Handbrausen	
Anzahl der funktionen	1
Schläuche	
Länge	1500
Geflechtart	doppelt geflochten, ausdehnbar
Geflchtmaterial	Rostfreies Stahl
Winkelanschlusse	
Ausführung	Chrom
Anschlusart	für Schlauch mit Handbrause-Halterung
Form	rund
Material	Messing
Anschlussgewinde	Ja
Unterputzmontage	Ja

Charakteristishe Merkmale:

- Anti-Kalk-System zur einfachen Entfernung von Kalkablagerungen
- Schlauch mit verbesserter Dehnbarkeit
- Armatur ist mit Rückschlagventilen ausgestattet, damit das gemischte Wasser nicht in die Installation zurückfließt
- Spezielles Mittel, das für die zu reinigenden Oberflächen unbedenklich ist