Верхний душ, со смесителем для душа

Код товара: NAC_040T
EAN: 5907650858157
Цвет: хром
Гарантия [лет]: 5

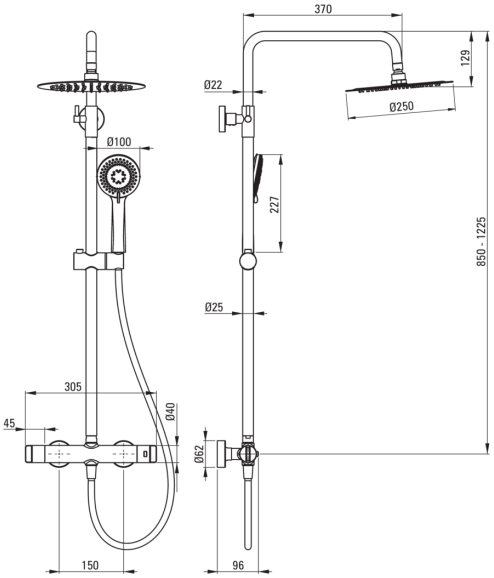

Верхний душ	
Отделка	хром
Смеситель	Да
Регулируемая высота верхнего душа	Да
Регулировка высоты штанги для [мм]	850
Регулировка высоты штанги для [мм]	1225
Штанга для душа	
Материал	сталь 304
Верхний душ	
Форма	круглый
Материал	сталь 304
Толщина [мм]	55
Диаметр [мм]	250
Anti-calc	Да
Количество функций	1
Виды струи	дождевой
Быстрое время отклика на включение и выключение воды	Да
Лейки	
Количество функций	3
Anti-calc	Да
Виды струи	дождевой, смешанный, гидромассаж
Шланги	
Длина [мм]	1500
Вид оплетки	растягивающийся, двойное плетение
Материал оплетки	нержавеющая сталь
Anti_twist	1
Переключатель функции	
Тип переключателя	механический керамический
Смесители	
Вид смесителя	двухрычажный, термостатический
Обратные клапаны	Да